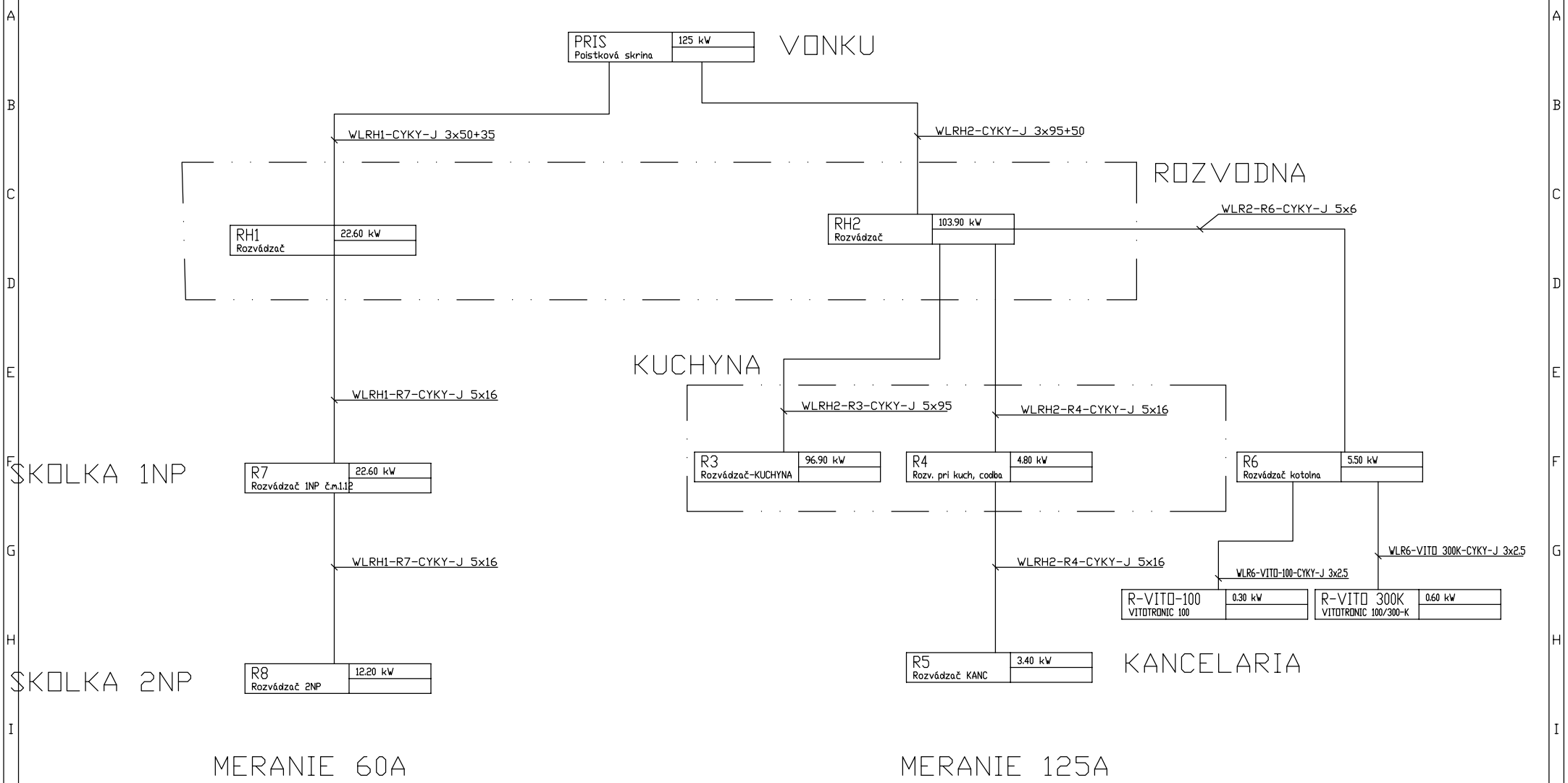

Vypracoval: Ladislav Száraz	AKCE: Zvýšenie energetickej hospodárnosti budovy MŠ Dvory nad Žitavou SO 01 - Vlastná stavba	Alcato S.R.O. 941 07 VELKÝ KÝR, APÁTSKA 41 +421 905 851 950 ALCATOSRO@GMAIL.COM	Investor: Obec Dvory nad Žitavou	Zak.číslo: 1987	A.K.: 1987/2016	Lisov:
Kontroloval: APK Košnar a Cápa			Obsah: 1 pol schéma	Zmena/Datum:	V.č.: 150	List:
Datum : 03.10.2016				Merítko: 1:50		

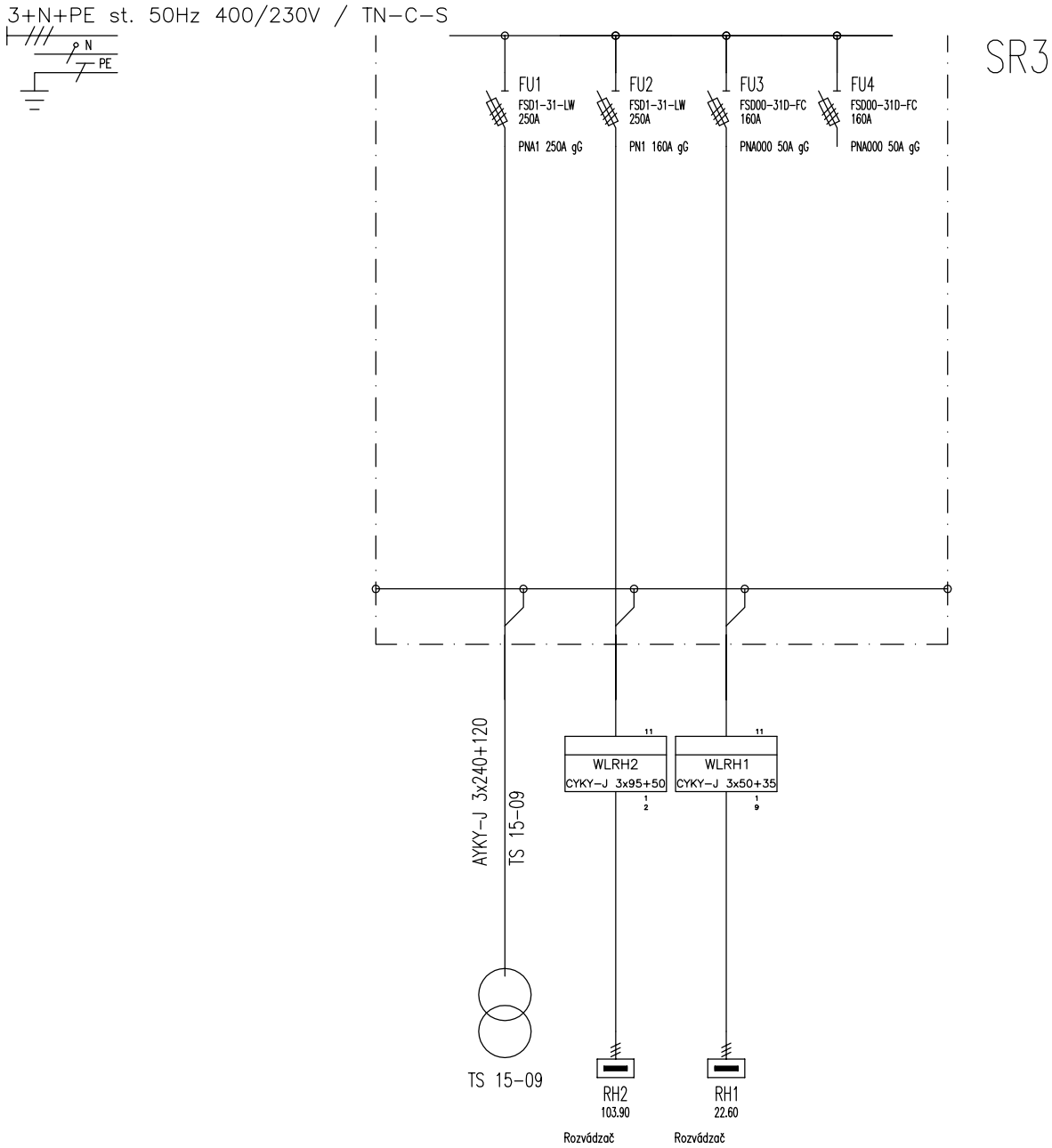

Vypracoval: Ladislav Száraz	AKCE: Zvýšenie energetickej hospodárnosti budovy MŠ Dvory nad Žitavou SO 01 – Vlastná stavba časť: Elektroinštalácia	Investor: Obec Dvory nad Žitavou	Zak.číslo: 1987	A.K.: 1987/2016	Listov: 1
Kontroloval: APK Košnar a Cápa		Obsah: Poistková skriňa SR3	Zmena/Datum:	V.č.: 151	List: 1
Datum : 04.10.2016			Merítko: N		

Obsah: **Rozvádzač RH1**

Akce: **Zvýšenie energetickej hospodárnosti budovy MŠ Dvory nad Žitavou**

SO 01 – Vlastná stavba

časť: Elektroinštalácia

Napäťová sústava: 3 NPE 230/ 400V 50HZ TN-C-S

OCHRANA PRED ÚRAZOM ELEKTRICKÝM PRÚDOM :
podľa STN 332000-4-41:2007
Základná izolácia živých častí (príloha A.1), zábrany alebo kryty (príloha A.2)
411.4 systém TN
413.2 požiadavky na základnú ochranu

OCHRANA PRED ÚRAZOM ELEKTRICKÝM PRÚDOM PRI PORUCHE
podľa STN 332000-4-41:2007
Samočinné odpojenie pri poruche (ochrana pred nepriamym dotykom)
Ochrana pred zásahom elektrickým prúdom je realizovaná samočinným odpojením napájania pri poruche
čl.411.2 požiadavky na základnú ochranu (ochranu pred priamym dotykom)
čl.411.3.1 ochranné uzemnenie a ochranné pospájanie
čl.411.3.2 samočinné odpojenie pri poruche
čl. 415.1 doplnková ochran prúdovým chráničom RCD
čl. 411.4 systém TN

Ik"= 6,81 kA počáteční rázový zkratový proud (efektivní hodnota)
io = 6,96 kA omezený proud (špičková hodnota)

Rozvádzač RH1
Inštalovaný výkon [kW Pi= 23
Súdobosť [-] B= 0,6
Výpočtový výkon [kW] Pv= 13,80

Rezerva [%] Rez. 30
Zataženie [kW] Pv= 17,94
Účiník cosFi 0,85
Prúd In= 30,50

Krytie: IP40

Vypracoval: Ladislav Száraz	Investor:	Zak.číslo: 1987	A.K.: 1987/2016
Kontroloval: APK Košnar a Cápa	Obec Dvory nad Žitavou	Zmena/Datum:	V.č.: 152_
Datum : 04.10.2016		Merítko: N	

Listov: 3
List: 1

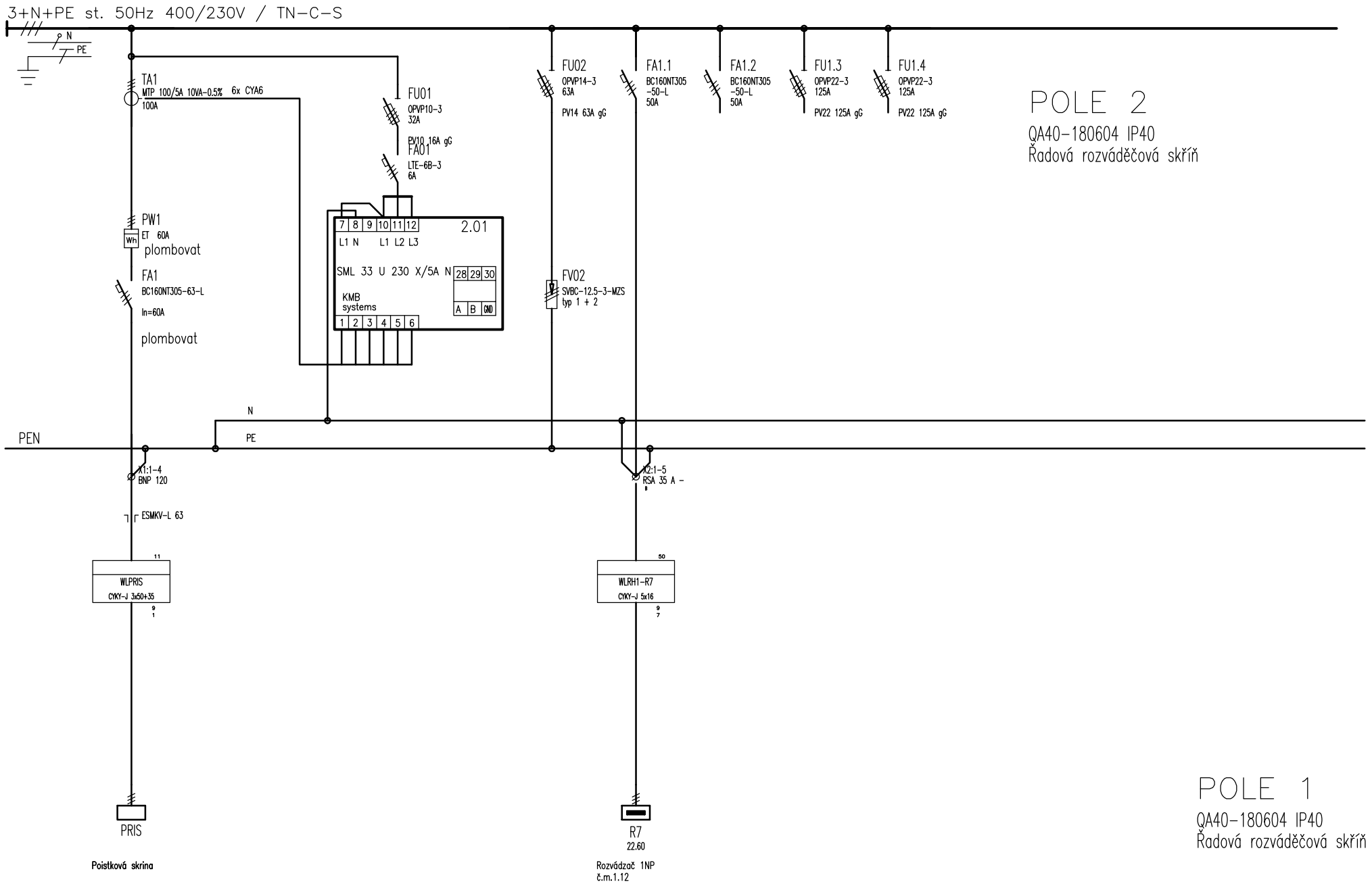

Vypracoval: Ladislav Száraz	AKCE: Šíčka Dvory nad Žitavou	Investor: Obec Dvory nad Žitavou	Zak.číslo: 1987	A.K.: 1987/2016	Listov: 3
Kontroloval:	Elektroinštalácia	Obsah: Rozvádzač RH1	Zmena/Datum:	V.č.: 152	List: 2
Datum : 05.09.2016			Merítko: N		

4VF_QAxx-1806xx

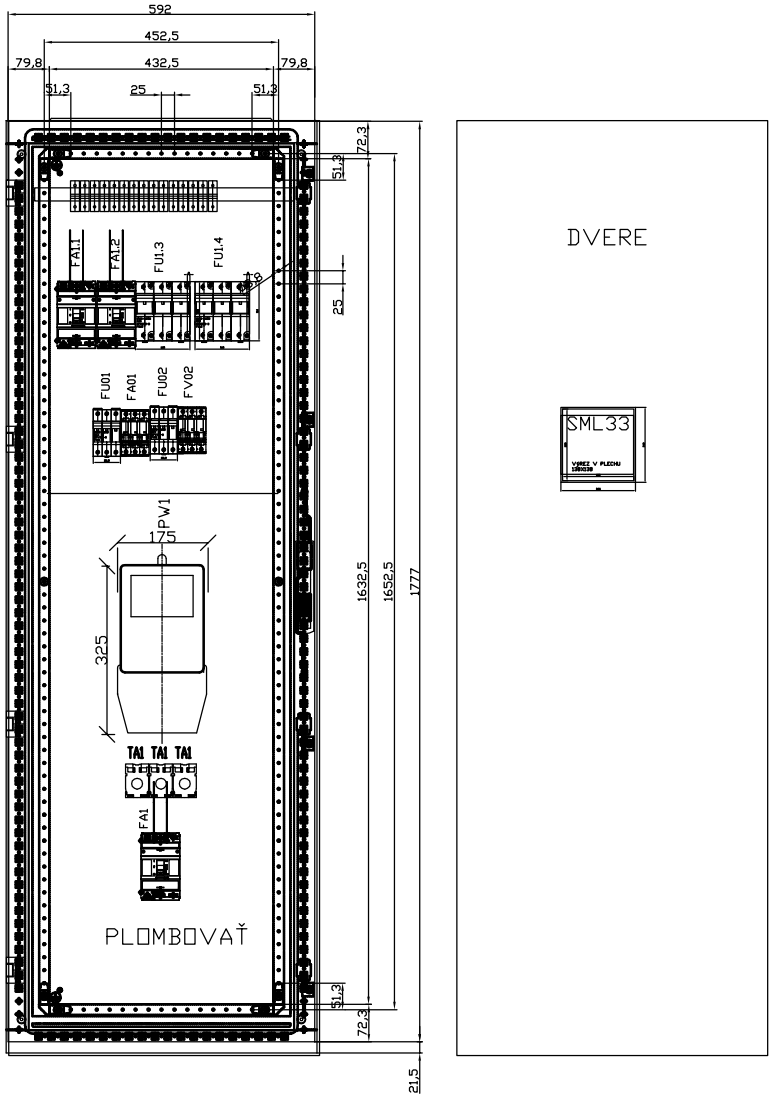

Vypracoval: Ladislav Száraz	AKCE: Zvýšenie energetickej hospodárnosti budovy MŠ Dvory nad Žitavou SO 01 - Vlastná stavba	Alcato s.r.o. 941 07 VELKÝ KÝR, APÁTSKA 41 +421 905 851 950 ALCATOSRO@GMAIL.COM	Investor: Obec Dvory nad Žitavou	Zak.číslo: 1987	A.K.: 1987/2016	Lisov:
Kontroloval: APK Košnar a Cápa			Obsah: Rozvádzač RH1 pohlad	Zmena/Datum:	V.č.: 152DS	List:
Datum : 04.10.2016				Merítko: 1:10		

Obsah: **Rozvádzač RH2**

Akce: **Zvýšenie energetickej hospodárnosti budovy MŠ Dvory nad Žitavou**

SO 01 – Vlastná stavba

časť: Elektroinštalácia

Napäťová sústava: 3 NPE 230/ 400V 50HZ TN-C-S

OCHRANA PRED ÚRAZOM ELEKTRICKÝM PRÚDOM :
podľa STN 332000-4-41:2007
Základná izolácia živých častí (príloha A.1), zábrany alebo kryty (príloha A.2)
411.4 systém TN
413.2 požiadavky na základnú ochranu

OCHRANA PRED ÚRAZOM ELEKTRICKÝM PRÚDOM PRI PORUCHE
podľa STN 332000-4-41:2007
Samočinné odpojenie pri poruche (ochrana pred nepriamym dotykom)
Ochrana pred zásahom elektrickým prúdom je realizovaná samočinným odpojením napájania pri poruche
čl.411.2 požiadavky na základnú ochranu (ochranu pred priamym dotykom)
čl.411.3.1 ochranné uzemnenie a ochranné pospájanie
čl.411.3.2 samočinné odpojenie pri poruche
čl. 415.1 doplnková ochran prúdovým chráničom RCD
čl. 411.4 systém TN

In=250A
Ik=20kA

Ik"= 7.04 kA počáteční rázový zkratový proud (efektivní hodnota)
io = 10.3 kA omezený proud (špičková hodnota)

Rozvádzač RH2

Inštalovaný výkon [kW Pi= 104
Súdobosť [-] B= 0,5
Výpočtový výkon [kW] Pv= 52,00

Rezerva [%] Rez. 30
Zataženie [kW] Pv= 67,60
Účiník cosFi 0,85
Prúd In= 114,93

Krytie IP40

Vypracoval: Ladislav Száraz	Investor:	Zak.číslo: 1987	A.K.: 1987/2016
Kontroloval: APK Košnar a Cápa	Obec Dvory nad Žitavou	Zmena/Datum:	V.č.: 153_
Datum : 04.10.2016		Merítko: N	

Listov: 3
List: 1

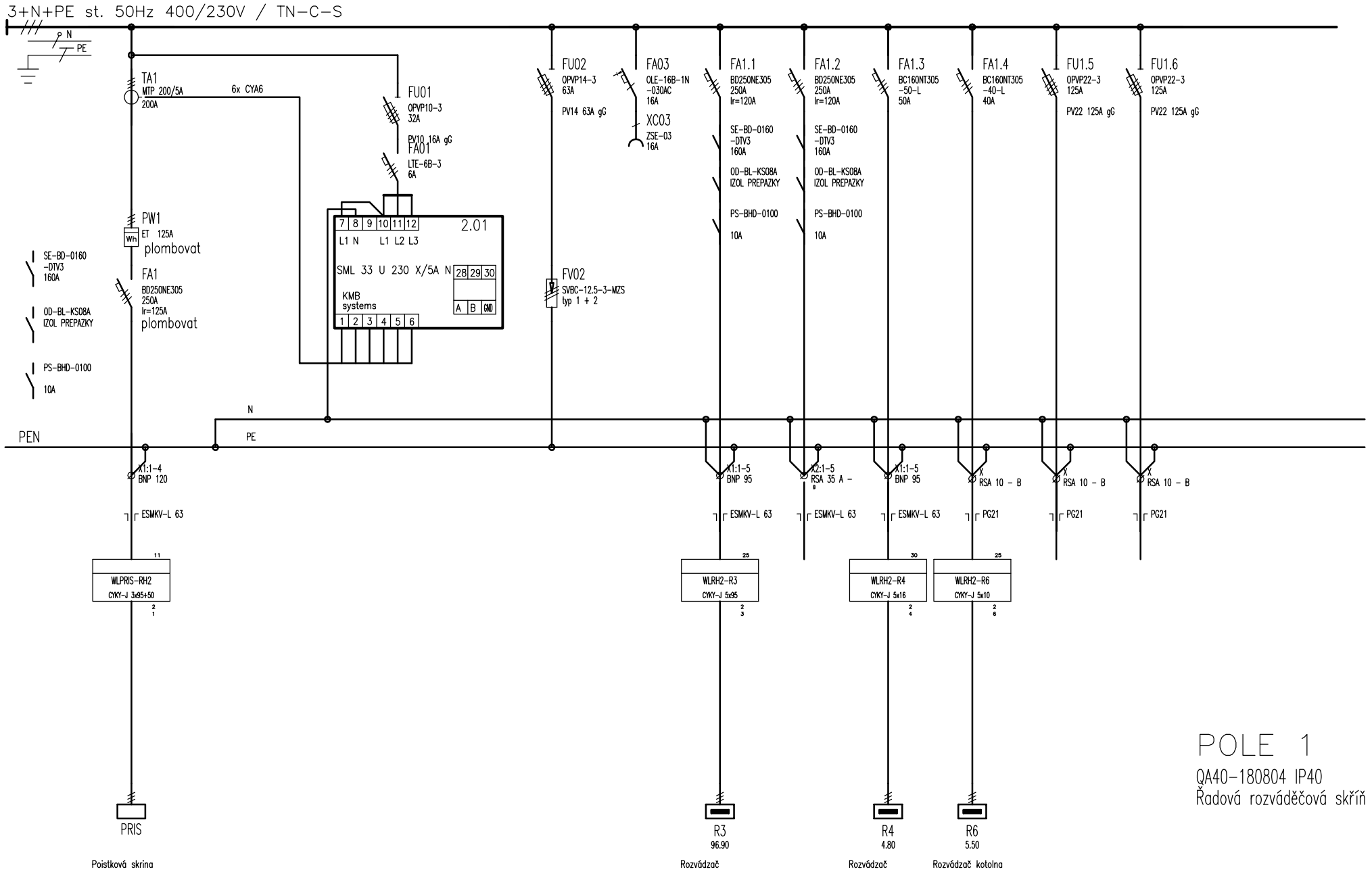

Vypracoval: Ladislav Száraz	AKCE: Šíčka Dvory nad Žitavou	Investor: Obec Dvory nad Žitavou	Zak.číslo: 1987	A.K.: 1987/2016	Listov: 2
Kontroloval:	Elektroinštalácia	Obsah: Rozvádzač R2	Zmena/Datum:	V.č.: 153	List: 2
Datum : 05.09.2016			Merítko: N		

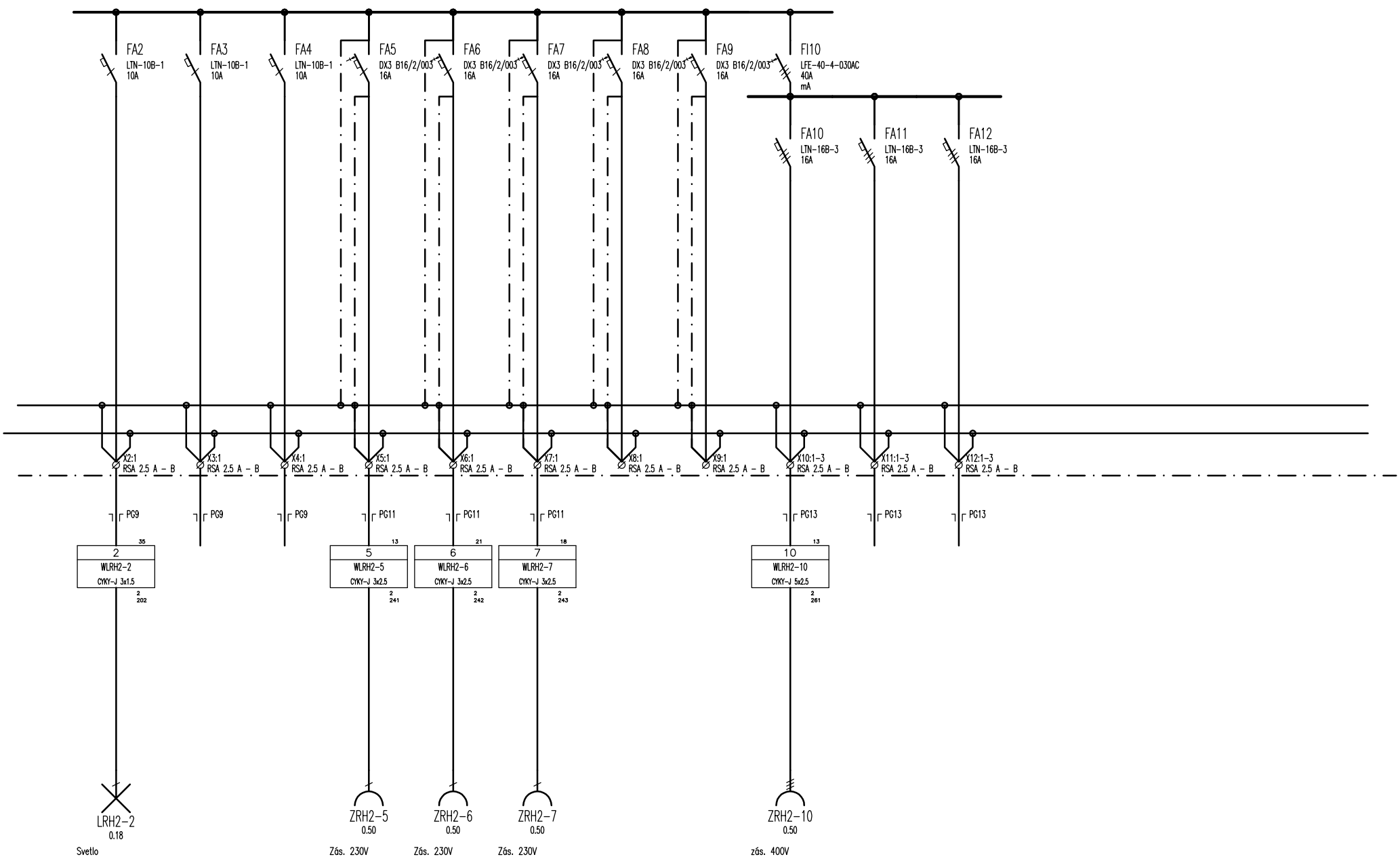

Vypracoval: Ladislav Száraz	AKCE: Šôlka Dvory nad Žitavou	Investor: Obec Dvory nad Žitavou	Zak.číslo: 1987	A.K.: 1987/2016	Listov: 3
Kontroloval:	Elektroinštalácia	Obsah: Rozvádzač R2	Zmena/Datum:	V.č.: 153	List: 3
Datum : 05.09.2016			Merítko: N		

4VF_QAxx-1806xx 4VF_QAxx-1808xx

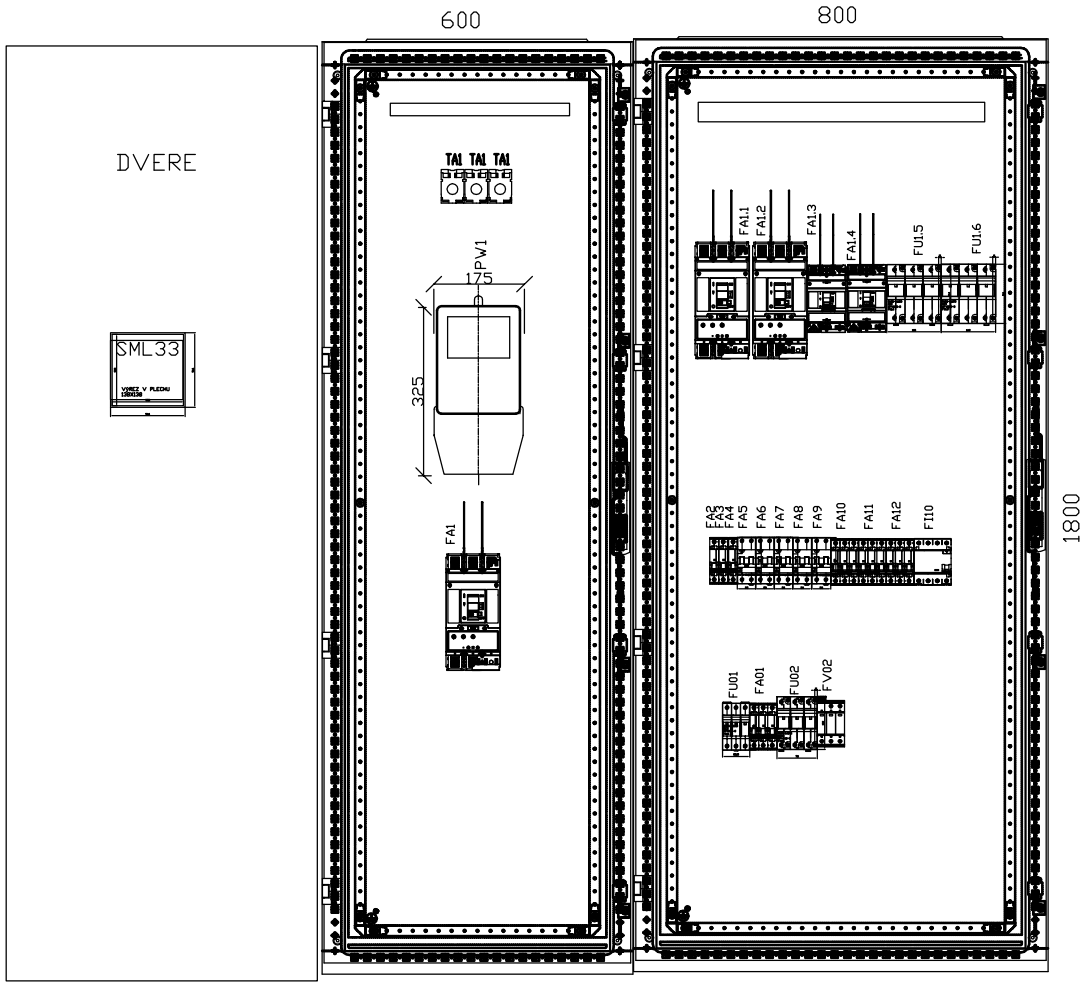

Vypracoval:	Ladislav Száraz	AKCE: Zvýšenie energetickej hospodárnosti budovy MŠ Dvory nad Žitavou SO 01 - Vlastná stavba	Alcato s.r.o. 941 07 VEĽKÝ KÝR, APÁTSKA 41 +421 905 851 950 ALCATOSRO@GMAIL.COM	Investor: Obec Dvory nad Žitavou	Zak.číslo: 1987	A.K.: 1987/2016	Lisov:
Kontroloval:	APK Košnar a Cápa			Obsah: Rozvádzač RH2 pohlad	Zmena/Datum:	V.č.: 153_DS	List:
Datum :	04.10.2016				Merítko: 1:10		

Obsah: **Rozvádzač R3**

Akce: **Zvýšenie energetickej hospodárnosti budovy MŠ Dvory nad Žitavou**

SO 01 – Vlastná stavba

časť: Elektroinštalácia

Napäťová sústava: 3 NPE 230/ 400V 50HZ TN-S

OCHRANA PRED ÚRAZOM ELEKTRICKÝM PRÚDOM :
podľa STN 332000-4-41:2007
Základná izolácia živých častí (príloha A.1), zábrany alebo kryty (príloha A.2)
411.4 systém TN
413.2 požiadavky na základnú ochranu

OCHRANA PRED ÚRAZOM ELEKTRICKÝM PRÚDOM PRI PORUCHE
podľa STN 332000-4-41:2007
Samočinné odpojenie pri poruche (ochrana pred nepriamym dotykom)
Ochrana pred zásahom elektrickým prúdom je realizovaná samočinným odpojením napájania pri poruche
čl.411.2 požiadavky na základnú ochranu (ochranu pred priamym dotykom)
čl.411.3.1 ochranné uzemnenie a ochranné pospájanie
čl.411.3.2 samočinné odpojenie pri poruche
čl. 415.1 doplnková ochran prúdovým chráničom RCD
čl. 411.4 systém TN

In=250A
Ik=20kA

Ik"= 6.95 kA
io = 10.2 kA

Rozvádzač R3-KUCH
Inštalovaný výkon [kW Pi= 97
Súdobosť [-] B= 0,6
Výpočtový výkon [kW] Pv= 58,20

Rezerva [%] Rez. 30
Zataženie [kW] Pv= 75,66
Účiník cosFi 0,9
Prúd In= 121,48 A

POLE 1

QA55-200604 IP55
Rozvádzač OEZ

Vypracoval: Ladislav Száraz	Investor:	Zak.číslo: 1987	A.K.: 1987/2016
Kontroloval: APK Košnar a Cápa	Obec Dvory nad Žitavou	Zmena/Datum:	V.č.: 154_
Datum : 04.10.2016		Merítko: N	

Listov: 9
List: 1

D:\Projekty\Astra\1987\1987-E-154_.dwg, Model, 4. 10. 2016 12:05:08

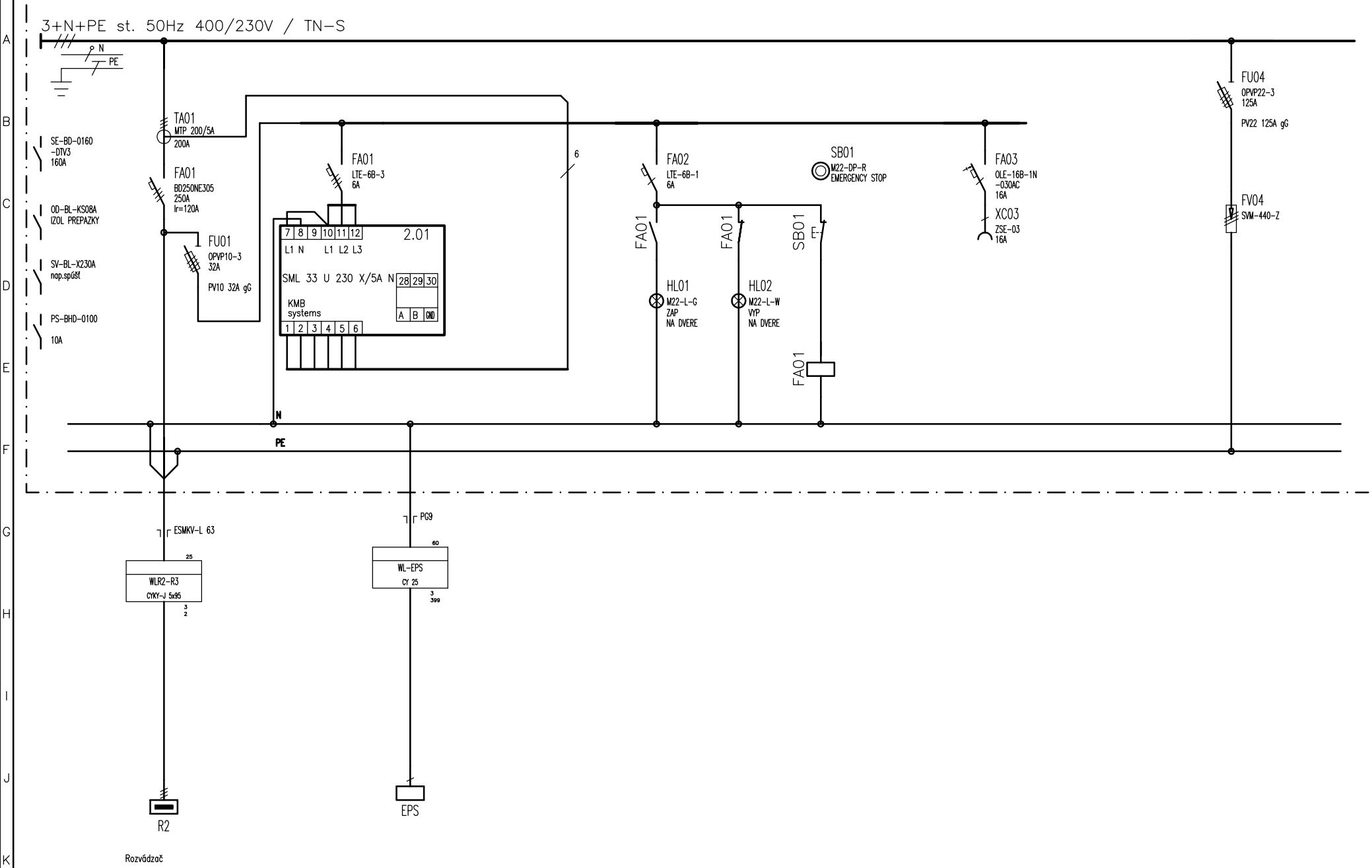

Vypracoval: Ladislav Száraz	AKCE: Zvýšenie energetickej hospodárnosti budovy MŠ Dvory nad Žitavou SO 01 – Vlastná stavba časť: Elektroinštalácia	Investor: Obec Dvory nad Žitavou	Zak.číslo: 1987	A.K.: 1987/2016	Listov: 9
Kontroloval: APK Košnar a Cápa		Obsah: Rozvádzač R3	Zmena/Datum:	V.č.: 154_	List: 2
Datum : 04.10.2016			Merítko: N		

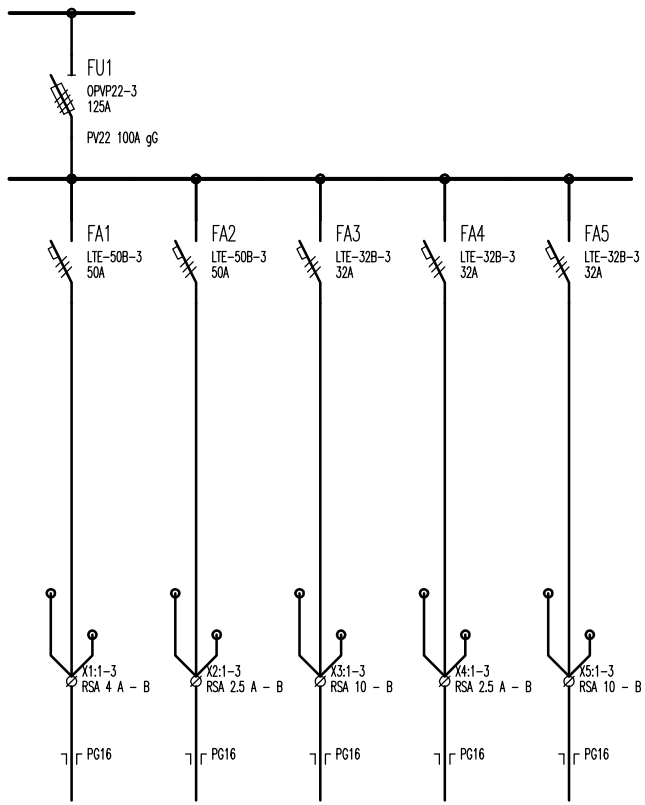

POLE 2

QA55-201004 IP55
Řadová rozváděčová skříň

Vypracoval: Ladislav Száraz	AKCE: Zvýšenie energetickej hospodárnosti budovy MŠ Dvory nad Žitavou SO 01 - Vlastná stavba časť: Elektroinštalácia	Investor: Obec Dvory nad Žitavou	Zak.číslo: 1987	A.K.: 1987/2016	Listov: 9
Kontroloval: APK Košnar a Cápa		Obsah: Rozvádzač R3	Zmena/Datum:	V.č.: 154_	List: 3
Datum : 04.10.2016			Merítko: N		

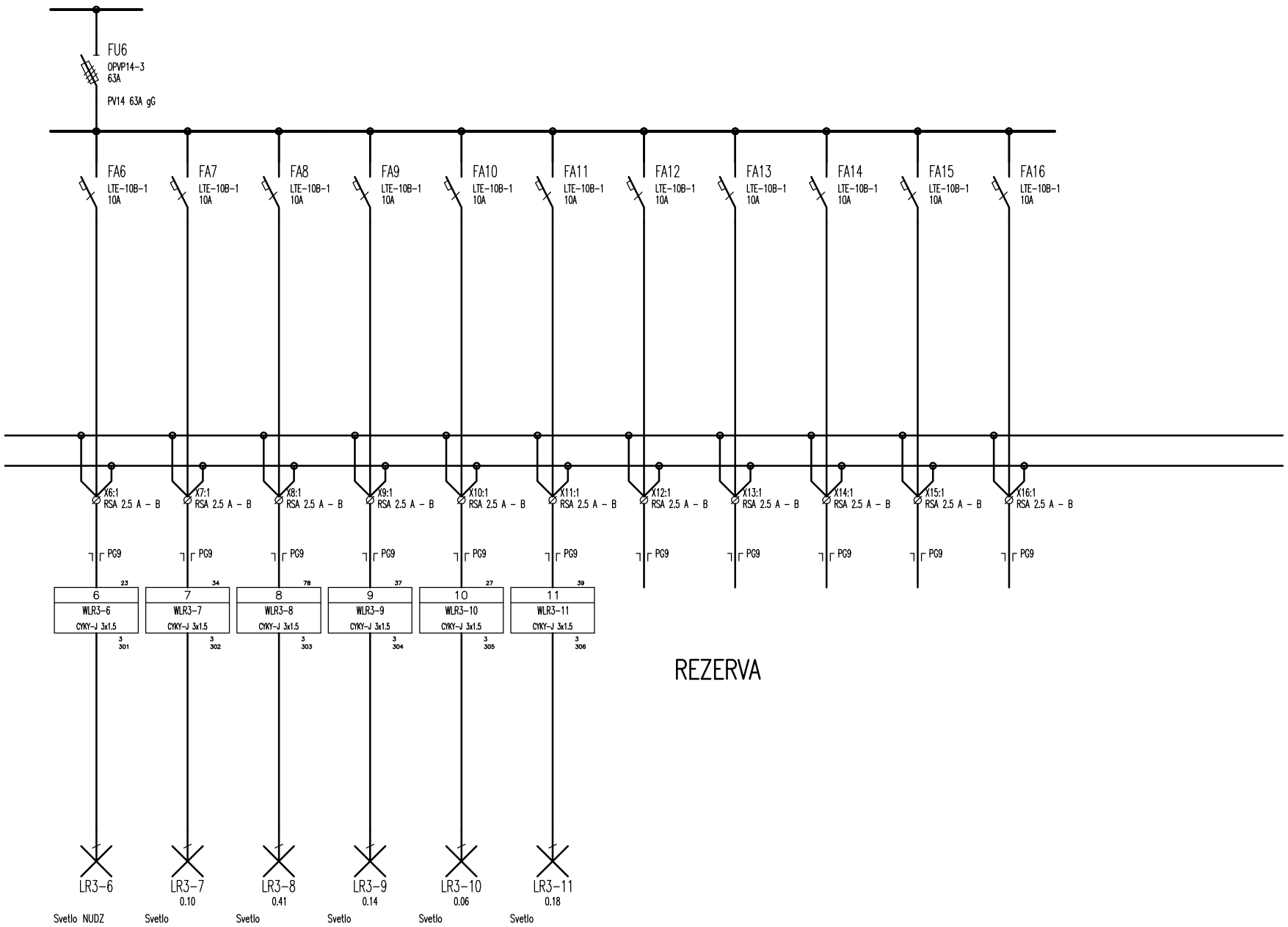

Vypracoval: Ladislav Száraz	AKCE: Zvýšenie energetickej hospodárnosti budovy MŠ Dvory nad Žitavou SO 01 – Vlastná stavba časť: Elektroinštalácia	Investor: Obec Dvory nad Žitavou	Zak.číslo: 1987	A.K.: 1987/2016	Listov: 9
Kontroloval: APK Košnar a Cápa		Obsah: Rozvádzač R3	Zmena/Datum:	V.č.: 154_	List: 4
Datum : 04.10.2016			Merítko: N		

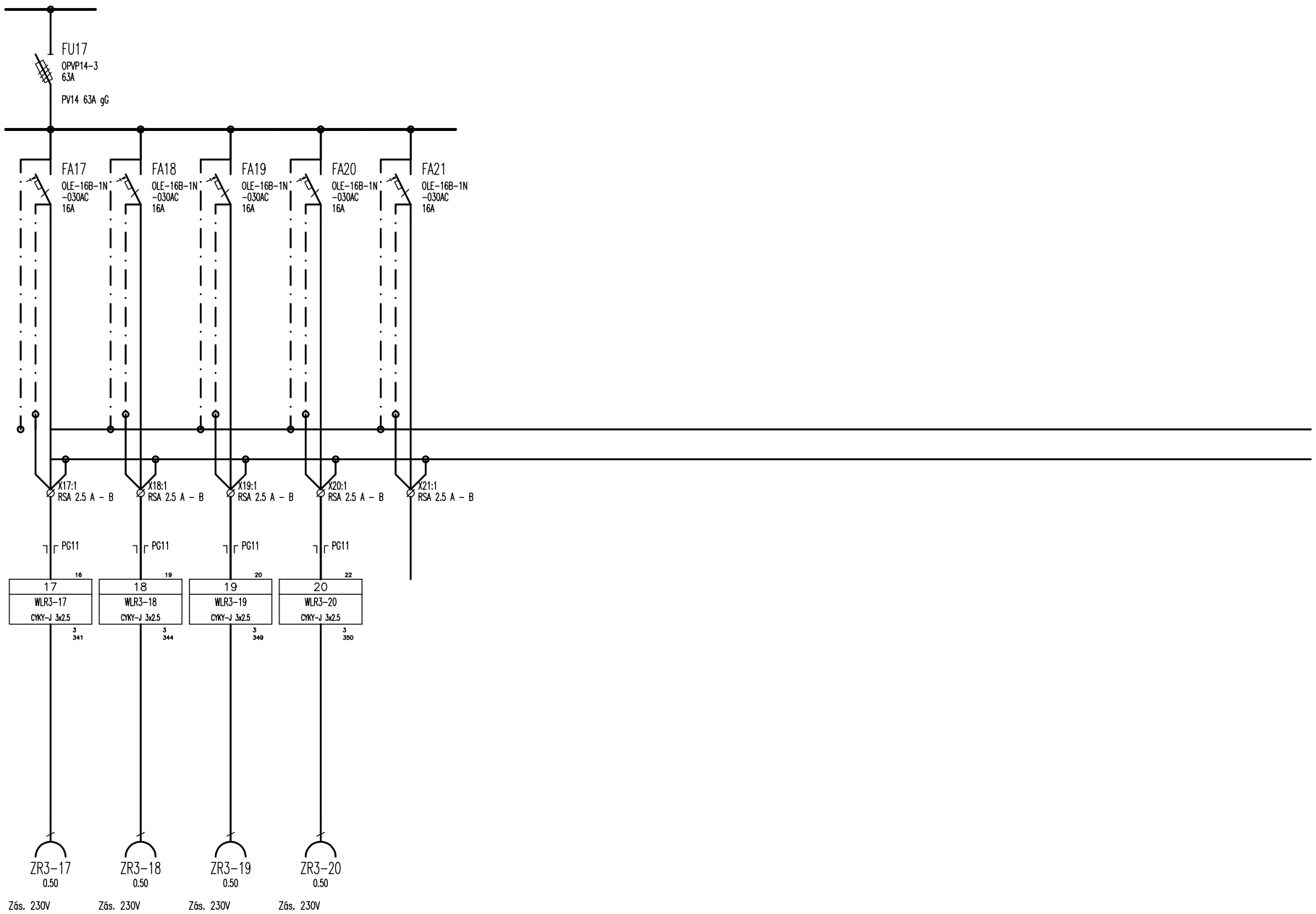

Vypracoval: Ladislav Száraz	AKCE: Zvýšenie energetickej hospodárnosti budovy MŠ Dvory nad Žitavou SO 01 – Vlastná stavba časť: Elektroinštalácia	Investor: Obec Dvory nad Žitavou	Zak.číslo: 1987	A.K.: 1987/2016	Listov: 9
Kontroloval: APK Košnar a Cápa		Obsah: Rozvádzač R3	Zmena/Datum:	V.č.: 154_	List: 5
Datum : 04.10.2016			Merítko: N		

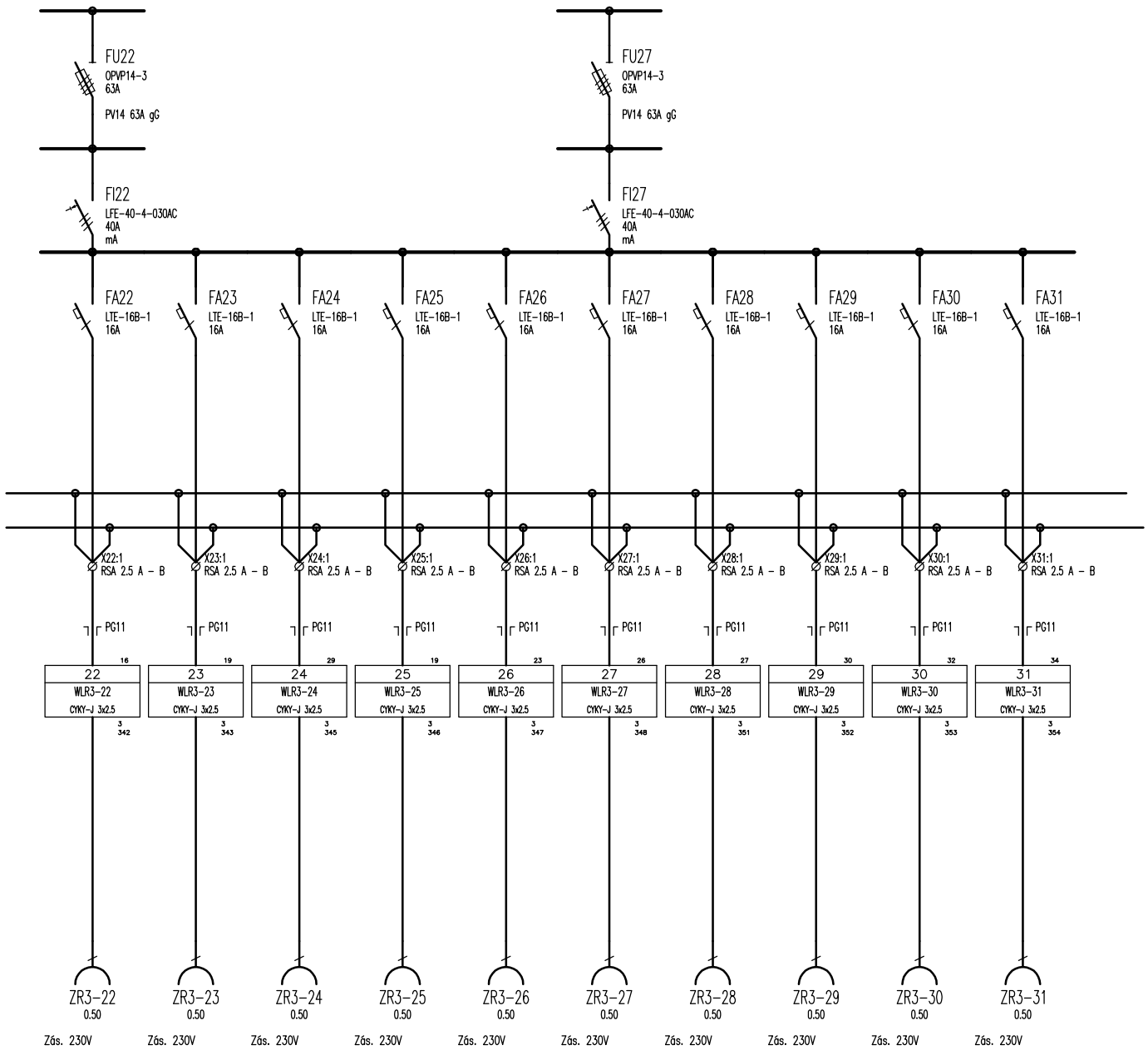

Vypracoval: Ladislav Száraz	AKCE: Zvýšenie energetickej hospodárnosti budovy MŠ Dvory nad Žitavou SO 01 – Vlastná stavba časť: Elektroinštalácia	Investor: Obec Dvory nad Žitavou	Zak.číslo: 1987	A.K.: 1987/2016	Listov: 9
Kontroloval: APK Košnar a Cápa		Obsah: Rozvádzač R3	Zmena/Datum:	V.č.: 154_	List: 6
Datum : 04.10.2016			Merítko: N		

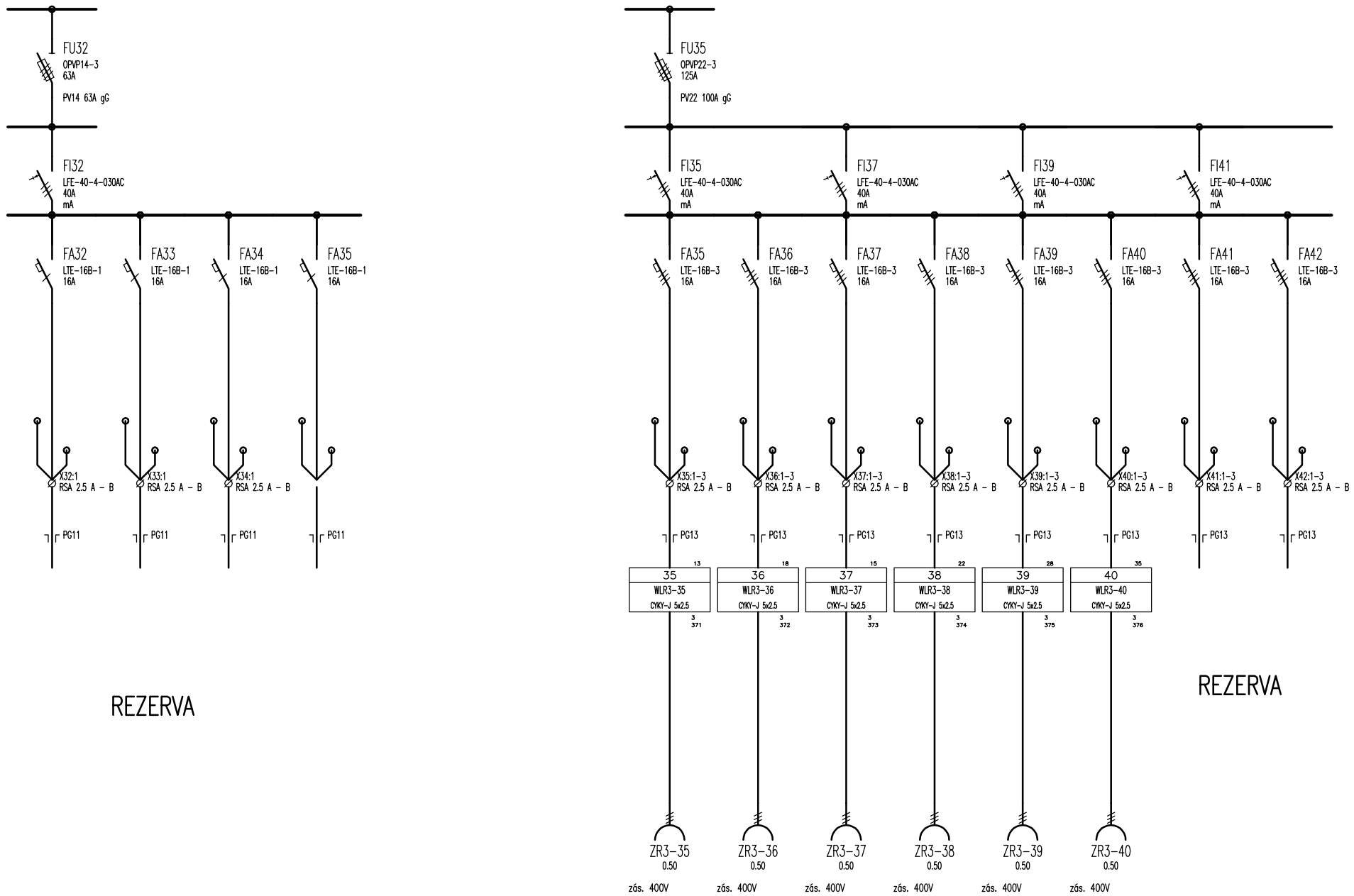

Vypracoval: Ladislav Száraz	AKCE: Zvýšenie energetickej hospodárnosti budovy MŠ Dvory nad Žitavou SO 01 – Vlastná stavba časť: Elektroinštalácia	Investor: Obec Dvory nad Žitavou	Zak.číslo: 1987	A.K.: 1987/2016	Listov: 9
Kontroloval: APK Košnar a Cápa		Obsah: Rozvádzač R3	Zmena/Datum:	V.č.: 154_	List: 7
Datum : 04.10.2016			Merítko: N		

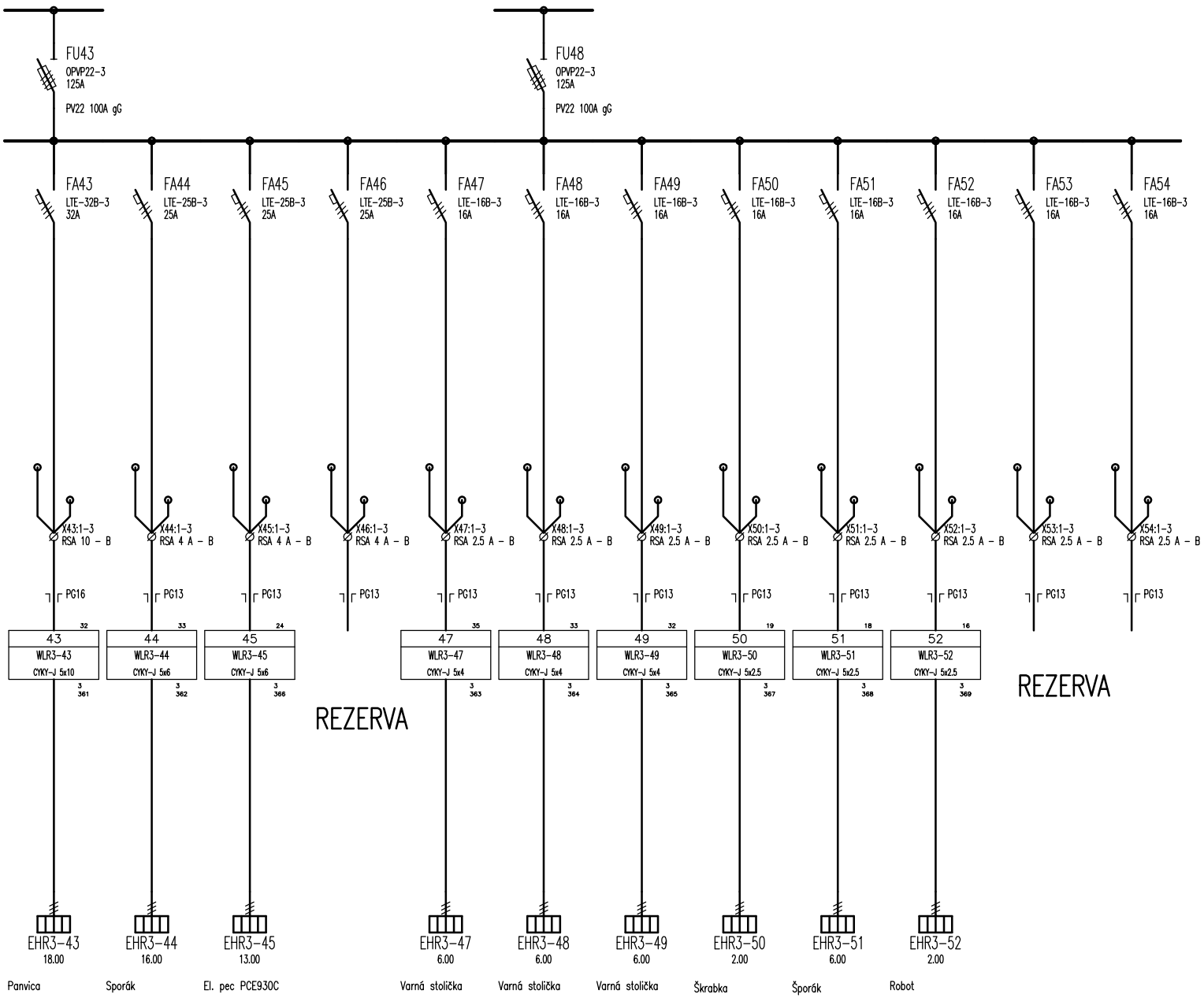

Vypracoval: Ladislav Száraz	AKCE: Zvýšenie energetickej hospodárnosti budovy MŠ Dvory nad Žitavou SO 01 – Vlastná stavba časť: Elektroinštalácia	Investor: Obec Dvory nad Žitavou	Zak.číslo: 1987	A.K.: 1987/2016	Listov: 9
Kontroloval: APK Košnar a Cápa		Obsah: Rozvádzač R3	Zmena/Datum:	V.č.: 154_	List: 8
Datum : 04.10.2016			Merítko: N		

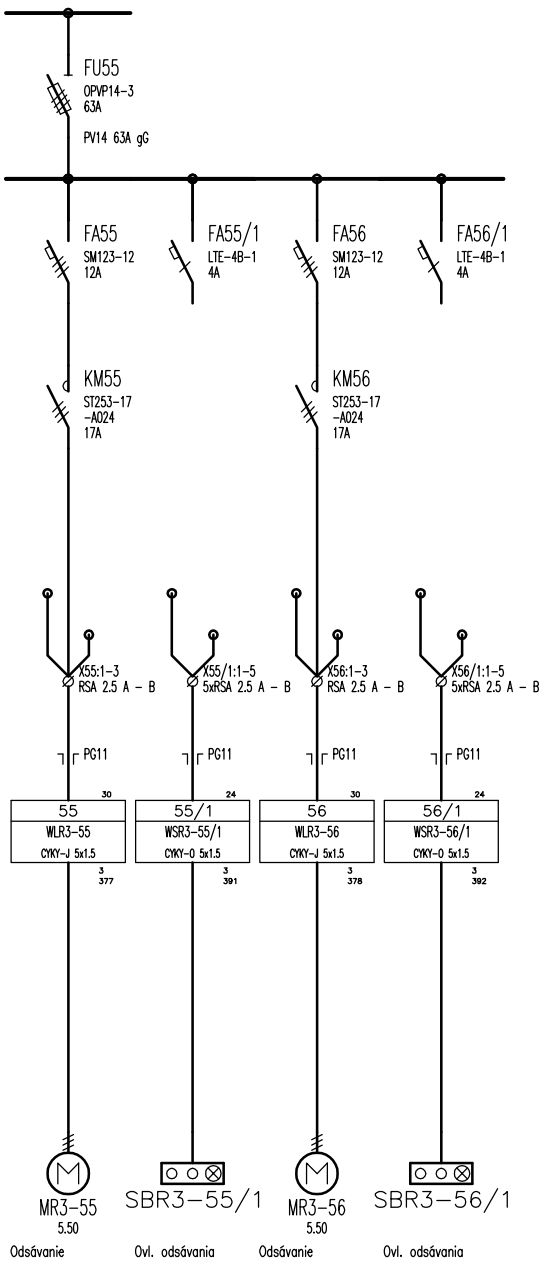

Vypracoval: Ladislav Száraz	AKCE: Zvýšenie energetickej hospodárnosti budovy MŠ Dvory nad Žitavou SO 01 – Vlastná stavba časť: Elektroinštalácia	Investor: Obec Dvory nad Žitavou	Zak.číslo: 1987	A.K.: 1987/2016	Listov: 9
Kontroloval: APK Košnar a Cápa		Obsah: Rozvádzač R3	Zmena/Datum:	V.č.: 154_	List: 9
Datum : 04.10.2016			Merítko: N		

4VF_QAxx-2006xx

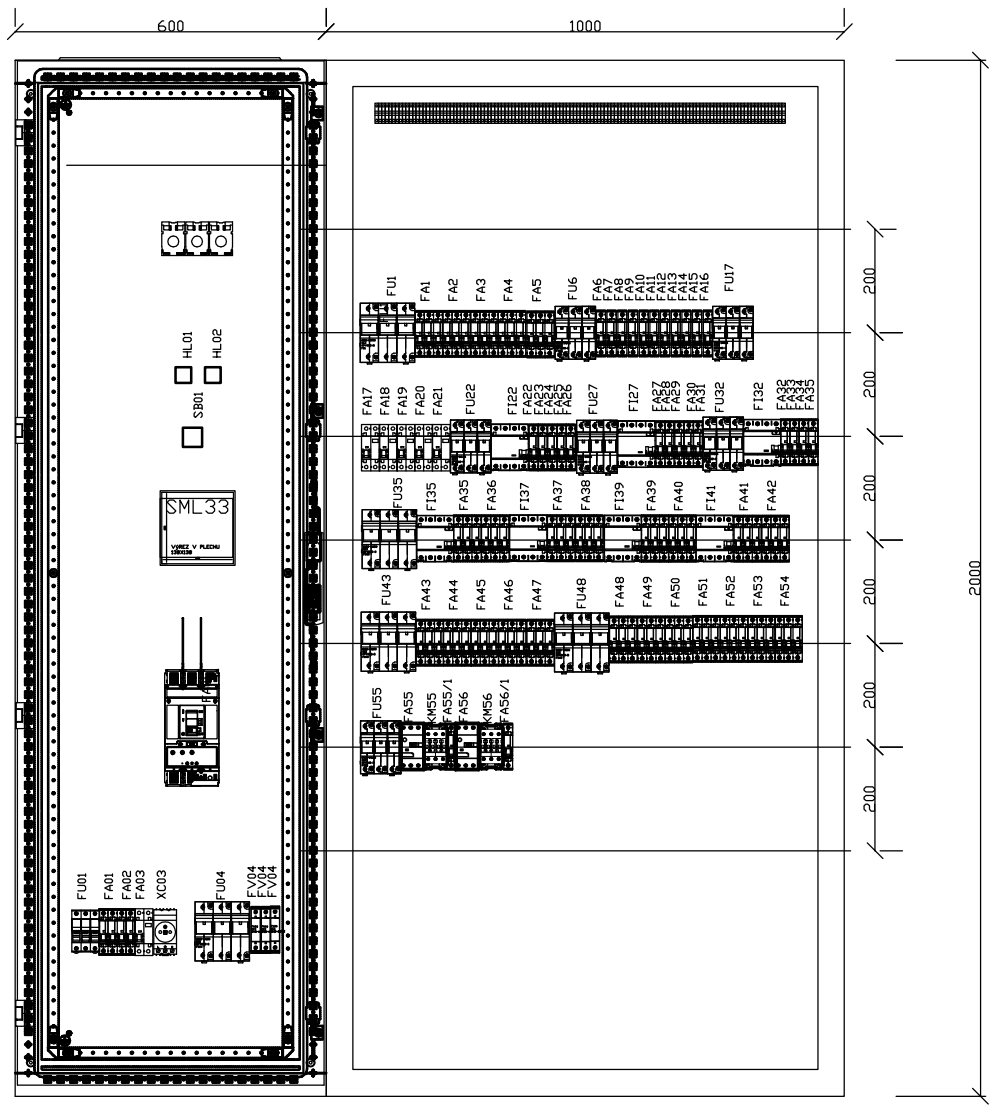

Vypracoval:	Ladislav Száraz	AKCE: Zvýšenie energetickej hospodárnosti budovy MŠ Dvory nad Žitavou SO 01 - Vlastná stavba	Alcato S.R.O. 941 07 VEĽKÝ KÝR, APÁTSKA 41 +421 905 851 950 ALCATOSRO@GMAIL.COM	Investor: Obec Dvory nad Žitavou	Zak.číslo: 1987	A.K.: 1987/2016	Lisov:
Kontroloval:	APK Košnar a Cápa			Obsah: Rozvádzač R3 - osadenie	Zmena/Datum:	V.č.: 154_OS	List:
Datum :	04.10.2016				Merítko: 1:10		

Obsah: **Rozvádzač R4**

Akce: **Zvýšenie energetickej hospodárnosti budovy MŠ Dvory nad Žitavou**

SO 01 – Vlastná stavba

časť: Elektroinštalácia

Napäťová sústava: 3 NPE 230/ 400V 50HZ TN-S

OCHRANA PRED ÚRAZOM ELEKTRICKÝM PRÚDOM :
podľa STN 332000-4-41:2007
Základná izolácia živých častí (príloha A.1), zábrany alebo kryty (príloha A.2)
411.4 systém TN
413.2 požiadavky na základnú ochranu

OCHRANA PRED ÚRAZOM ELEKTRICKÝM PRÚDOM PRI PORUCHE
podľa STN 332000-4-41:2007
Samočinné odpojenie pri poruche (ochrana pred nepriamym dotykom)
Ochrana pred zásahom elektrickým prúdom je realizovaná samočinným odpojením napájania pri poruche
čl.411.2 požiadavky na základnú ochranu (ochranu pred priamym dotykom)
čl.411.3.1 ochranné uzemnenie a ochranné pospájanie
čl.411.3.2 samočinné odpojenie pri poruche
čl. 415.1 doplnková ochran prúdovým chráničom RCD
čl. 411.4 systém TN

In=63A
Ik=6kA
Ik"= 1.83 kA
ip = 2.65 kA

KRYTIE IP 30

Rozvádzač R5
Inštalovaný výkon [kW Pi= 9
Súdobosť [-] B= 0,6
Výpočtový výkon [kW] Pv= 5,40

Rezerva [%] Rez. 30
Zataženie [kW] Pv= 7,02
Účiník cosFi 0,8
Prúd In= 12,68

POLE 1
RZB-4N96-B IP30
Rozvodnicová skříň

Vypracoval: Ladislav Száraz	Investor:	Zak.číslo: 1987	A.K.: 1987/2016	Listov: 4
Kontroloval: APK Košnar a Cápa	Obec Dvory nad Žitavou	Zmena/Datum:	V.č.: 155	List: 1
Datum : 04.10.2016		Merítko: N		

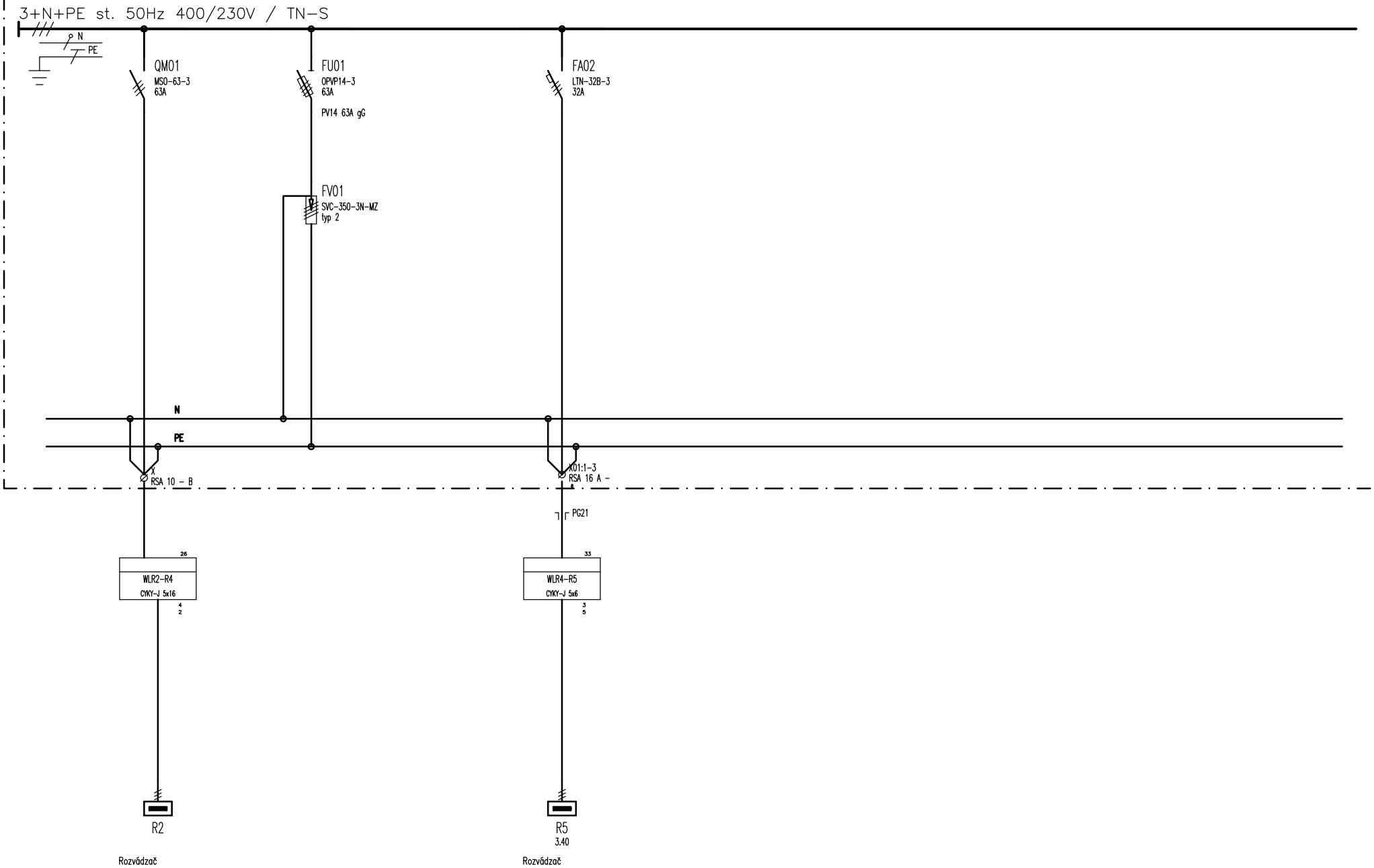

Vypracoval: Ladislav Száraz	AKCE: Šíčka Dvory nad Žitavou	Investor: Obec Dvory nad Žitavou	Zak.číslo: 1987	A.K.: 1987/2016	Listov: 4
Kontroloval:	Elektroinštalácia	Obsah: Rozvádzač R4	Zmena/Datum:	V.č.: 155	List: 2
Datum : 02.09.2016			Merítko: N		

D:\Projekty\Astra\1987\1987-E-155.dwg, Model, 4. 10. 2016 11:05:49

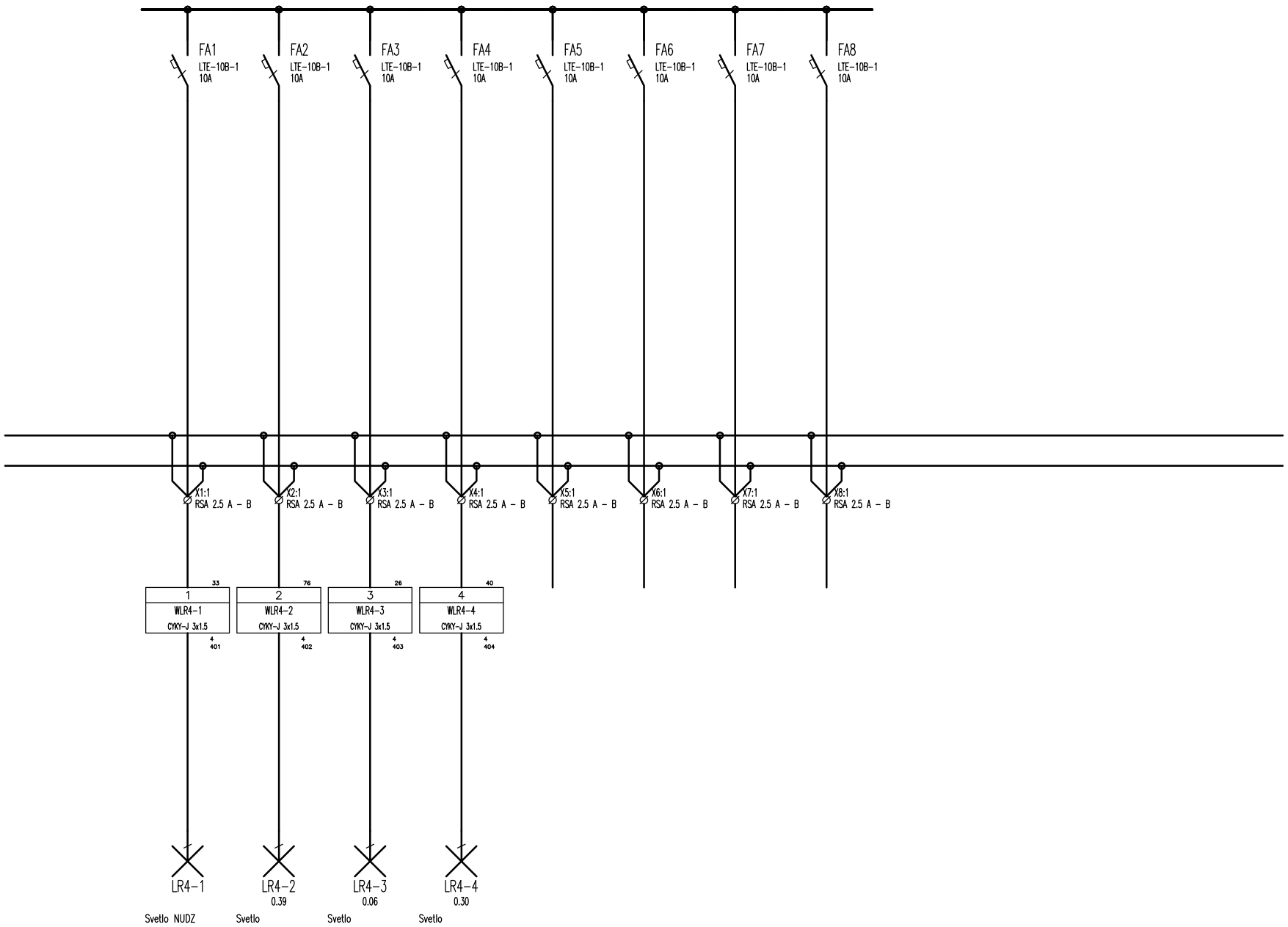

Vypracoval: Ladislav Száraz	AKCE: Šôlka Dvory nad Žitavou	Investor: Obec Dvory nad Žitavou	Zak.číslo: 1987	A.K.: 1987/2016	Listov: 4
Kontroloval:	Elektroinštalácia	Obsah: Rozvádzač R4	Zmena/Datum:	V.č.: 155	List: 3
Datum : 02.09.2016			Merítko: N		

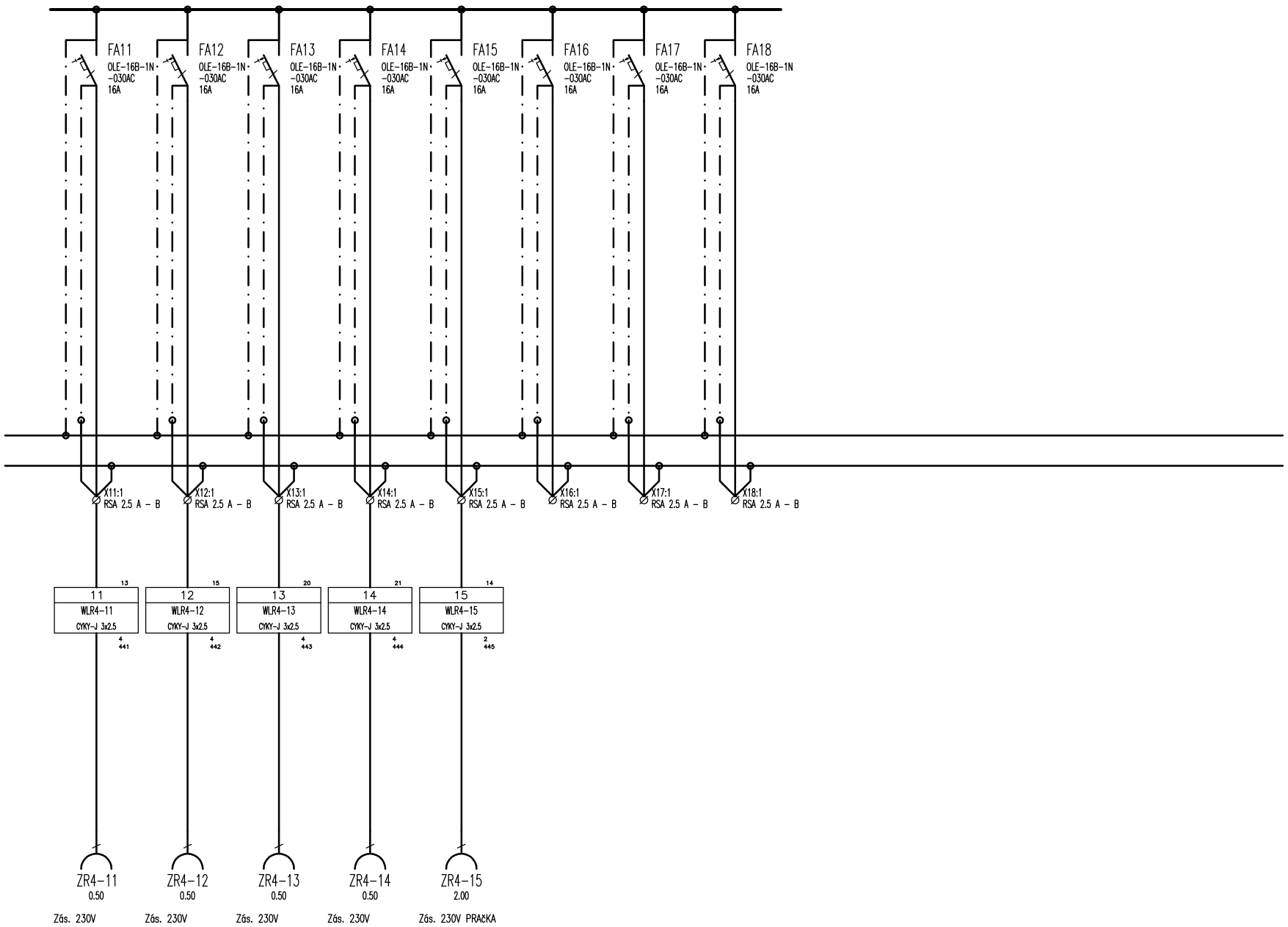

Vypracoval: Ladislav Száraz	AKCE: Šíôlka Dvory nad Žitavou	Investor: Obec Dvory nad Žitavou	Zak.číslo: 1987	A.K.: 1987/2016	Listov: 4
Kontroloval:	Elektroinštalácia	Obsah: Rozvádzač R4	Zmena/Datum:	V.č.: 155	List: 4
Datum : 02.09.2016			Merítko: N		

D:\Projekty\Astra\1987\1987-E-155OS.dwg, Model, 4. 10. 2016 11:06:57

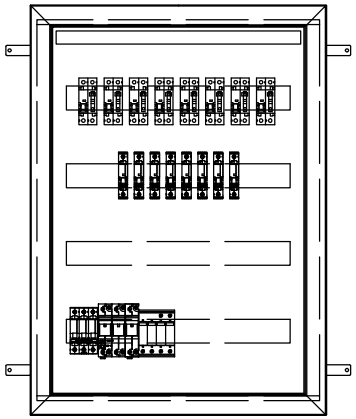

Vypracoval:	Ladislav Száraz	AKCE: Zvýšenie energetickej hospodárnosti budovy MŠ Dvory nad Žitavou SO 01 - Vlastná stavba	Alcato s.r.o. 941 07 VEĽKÝ KÝR, APÁTSKA 41 +421 905 851 950 ALCATOSRO@GMAIL.COM	Investor: Obec Dvory nad Žitavou	Zak.číslo: 1987	A.K.: 1987/2016	Lisov:
Kontroloval:	APK Košnar a Cápa			Obsah: Rozvádzač R4 - osadenie	Zmena/Datum:	V.č.: 155OS	List:
Datum :	04.10.2016				Merítko: 1:10		

Obsah: **Rozvádzač R5**

Akce: **Zvýšenie energetickej hospodárnosti budovy MŠ Dvory nad Žitavou**

SO 01 – Vlastná stavba

časť: Elektroinštalácia

Napäťová sústava: 3 NPE 230/ 400V 50HZ TN-S

OCHRANA PRED ÚRAZOM ELEKTRICKÝM PRÚDOM :
podľa STN 332000-4-41:2007
Základná izolácia živých častí (príloha A.1), zábrany alebo kryty (príloha A.2)
411.4 systém TN
413.2 požiadavky na základnú ochranu

OCHRANA PRED ÚRAZOM ELEKTRICKÝM PRÚDOM PRI PORUCHE
podľa STN 332000-4-41:2007
Samočinné odpojenie pri poruche (ochrana pred nepriamym dotykom)
Ochrana pred zásahom elektrickým prúdom je realizovaná samočinným odpojením napájania pri poruche
čl.411.2 požiadavky na základnú ochranu (ochranu pred priamym dotykom)
čl.411.3.1 ochranné uzemnenie a ochranné pospájanie
čl.411.3.2 samočinné odpojenie pri poruche
čl. 415.1 doplnková ochran prúdovým chráničom RCD
čl. 411.4 systém TN

In=63A
Ik=1,83kA
Ip=2,65kA

Rozvádzač R5
Inštalovaný výkon [kW Pi= 5,3
Súdobosť [-] B= 0,6
Výpočtový výkon [kW] Pv= 2,40

Rezerva [%] Rez. 30
Zataženie [kW] Pv= 3,12
Účiník cosFi 0,8
Prúd In= 5,64

Vypracoval: Ladislav Száraz	Investor:	Zak.číslo: 1987	A.K.: 1987/2016
Kontroloval: APK Košnar a Cápa	Obec Dvory nad Žitavou	Zmena/Datum:	V.č.: 156_
Datum : 04.10.2016		Merítko: N	Listov: 4 / List: 1

D:\Projekty\Astra\1987\1987-E-156_.dwg, Model, 4. 10. 2016 11:08:07

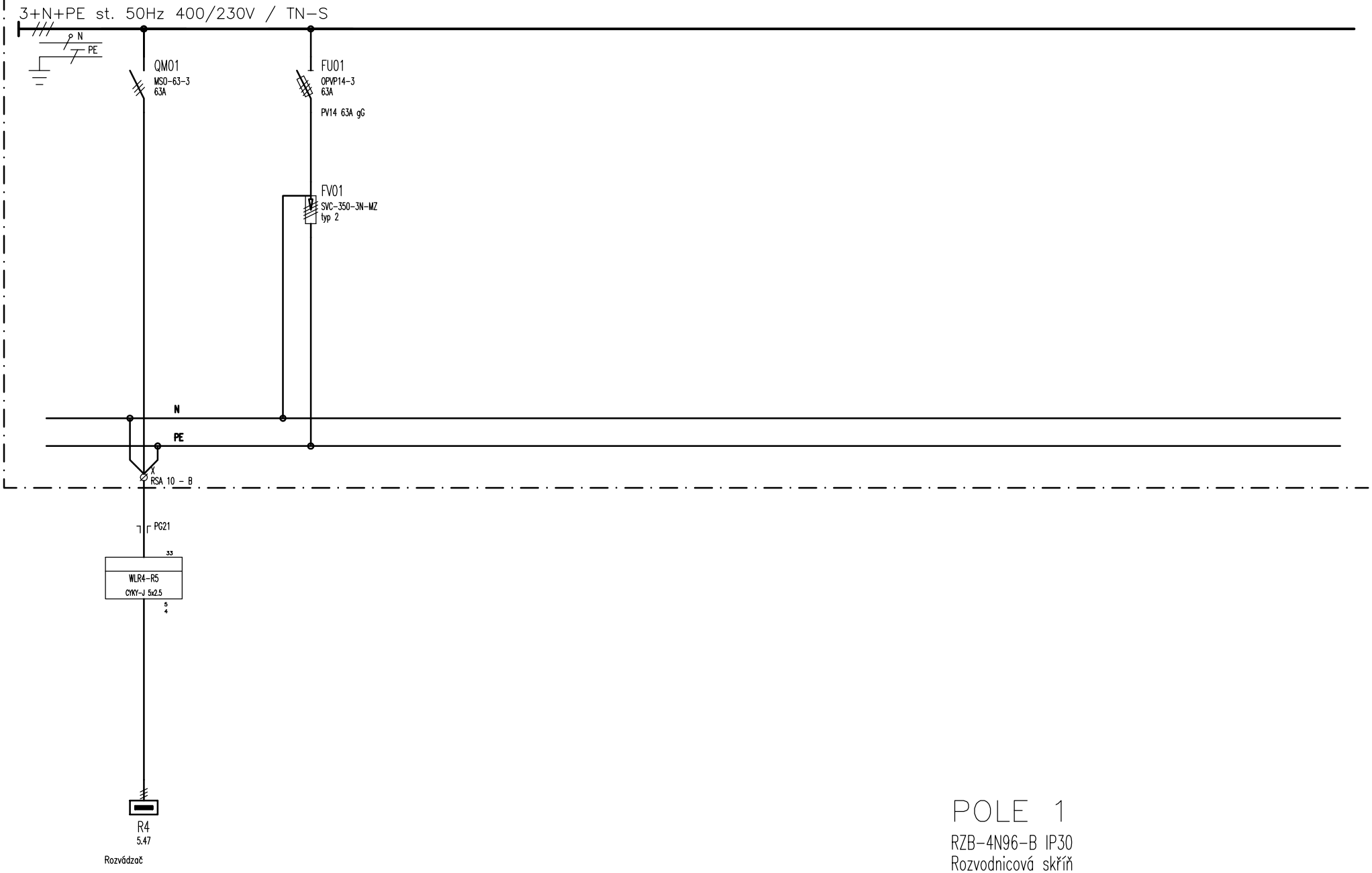

POLE 1

RZB-4N96-B IP30

Rozvodnicová skříň

Vypracoval: Ladislav Száraz	AKCE: 156	Investor: Obec Dvory nad Žitavou	Zak.číslo: 1987	A.K.: 1987/2016	Listov: 4
Kontroloval:	Elektroinštalácia	Obsah: Rozvádzač R5	Zmena/Datum:	V.č.: 154	List: 2
Datum : 02.09.2016			Merítko: N		

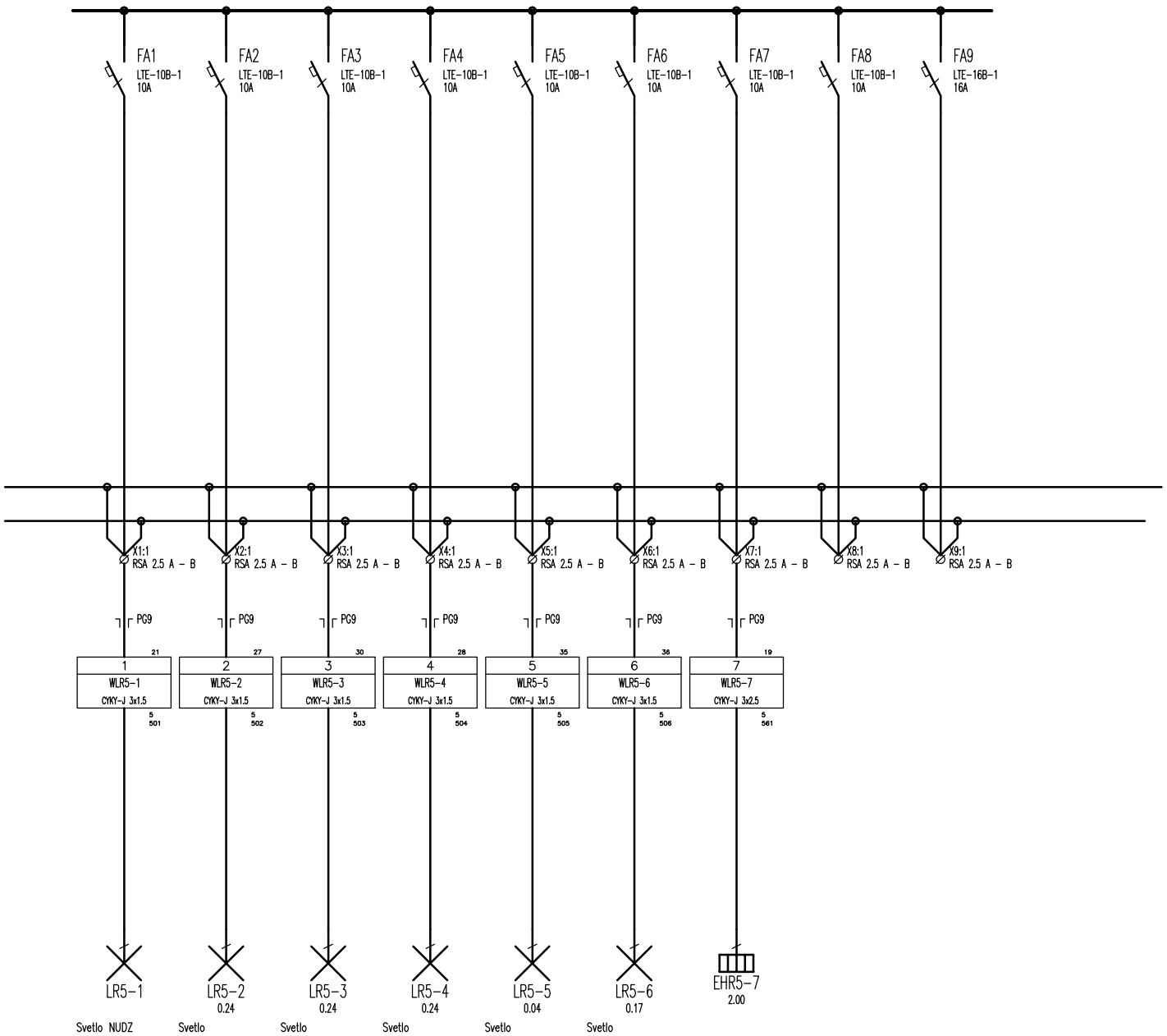

VZT SAVE VSR 500

Vypracoval: Ladislav Száraz	AKCE: 156	Investor: Obec Dvory nad Žitavou	Zak.číslo: 1987	A.K.: 1987/2016	Listov: 4
Kontroloval:	Elektroinštalácia	Obsah: Rozvádzač R5	Zmena/Datum:	V.č.: 154	List: 3
Datum : 02.09.2016			Merítko: N		

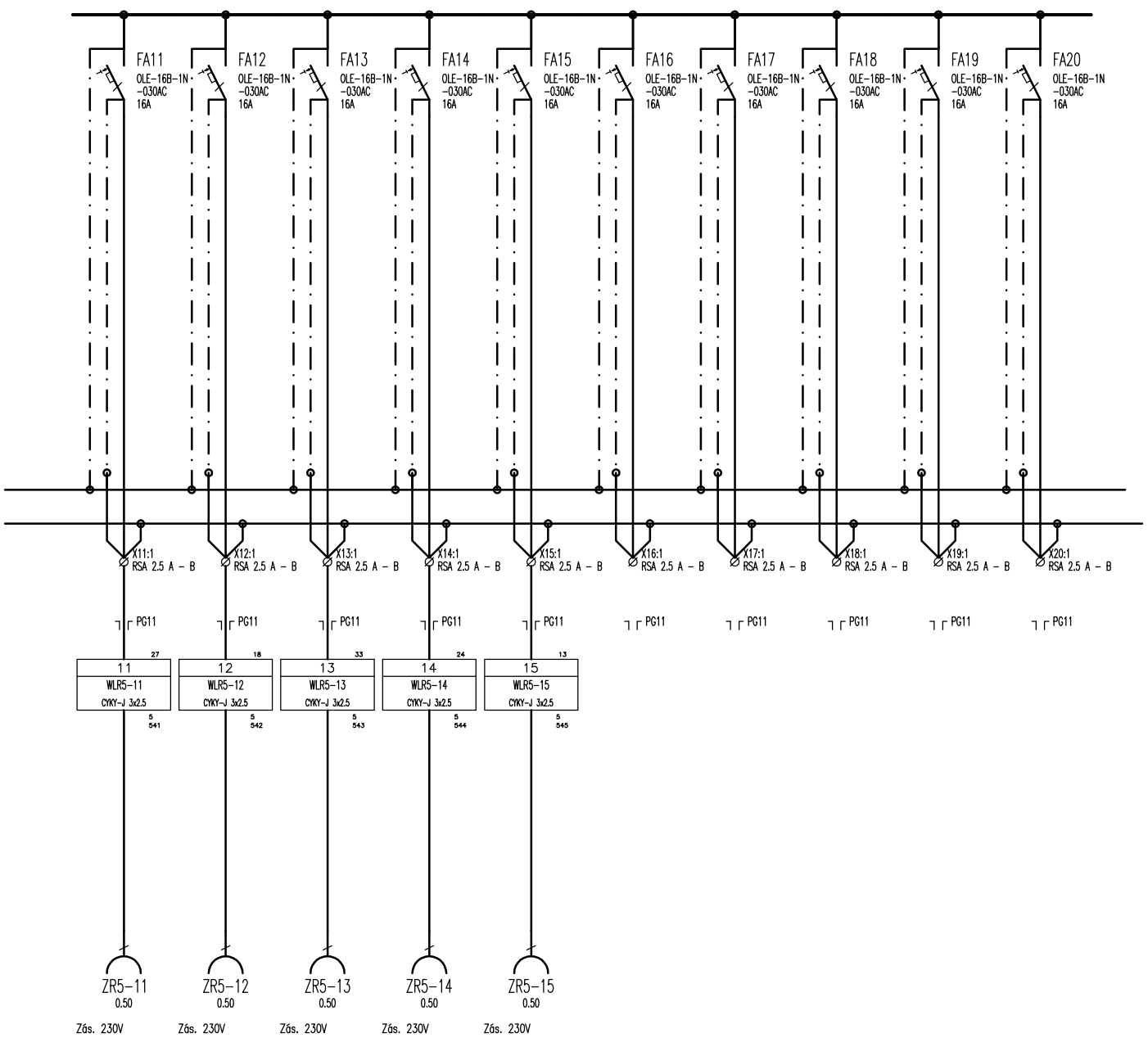

Vypracoval: Ladislav Száraz	AKCE: 156	Investor: Obec Dvory nad Žitavou	Zak.číslo: 1987	A.K.: 1987/2016	Listov: 4
Kontroloval:	Elektroinštalácia	Obsah: Rozvádzač R5	Zmena/Datum:	V.č.: 154	List: 4
Datum : 02.09.2016			Merítko: N		

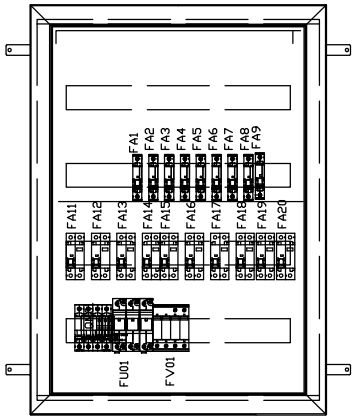

Vypracoval: Ladislav Száraz	AKCE: Zvýšenie energetickej hospodárnosti budovy MŠ Dvory nad Žitavou SO 01 - Vlastná stavba	Alcato s.r.o. 941 07 VEĽKÝ KÝR, APÁTSKA 41 +421 905 851 950 ALCATOSRO@GMAIL.COM	Investor: Obec Dvory nad Žitavou	Zak.číslo: 1987	A.K.: 1987/2016	Lisov:
Kontroloval: APK Košnar a Cápa			Obsah: Rozvádzač R5	Zmena/Datum:	V.č.: 156_OS	List:
Datum : 04.10.2016				Merítko: 1:10		

Obsah: **Rozvádzač R6 kotolňa**

Akce: **Zvýšenie energetickej hospodárnosti budovy MŠ Dvory nad Žitavou**

SO 01 – Vlastná stavba

časť: Elektroinštalácia

Napäťová sústava: 3 NPE 230/ 400V 50HZ TN-S

OCHRANA PRED ÚRAZOM ELEKTRICKÝM PRÚDOM :
podľa STN 332000-4-41:2007
Základná izolácia živých častí (príloha A.1), zábrany alebo kryty (príloha A.2)
411.4 systém TN
413.2 požiadavky na základnú ochranu

OCHRANA PRED ÚRAZOM ELEKTRICKÝM PRÚDOM PRI PORUCHE
podľa STN 332000-4-41:2007
Samočinné odpojenie pri poruche (ochrana pred nepriamym dotykom)
Ochrana pred zásahom elektrickým prúdom je realizovaná samočinným odpojením napájania pri poruche
čl.411.2 požiadavky na základnú ochranu (ochranu pred priamym dotykom)
čl.411.3.1 ochranné uzemnenie a ochranné pospájanie
čl.411.3.2 samočinné odpojenie pri poruche
čl. 415.1 doplnková ochran prúdovým chráničom RCD
čl. 411.4 systém TN

In=63A
Ik=6kA

Vypracoval: Ladislav Száraz	Investor:	Zak.číslo: 1987	A.K.: 1987/2016
Kontroloval: APK Košnar a Cápa	Obec Dvory nad Žitavou	Zmena/Datum:	V.č.: 157_
Datum : 04.10.2016		Merítko: N	

Listov: 4
List: 1

D:\Projekty\Astra\1987\1987-E-157_.dwg, Model, 4. 10. 2016 11:10:23

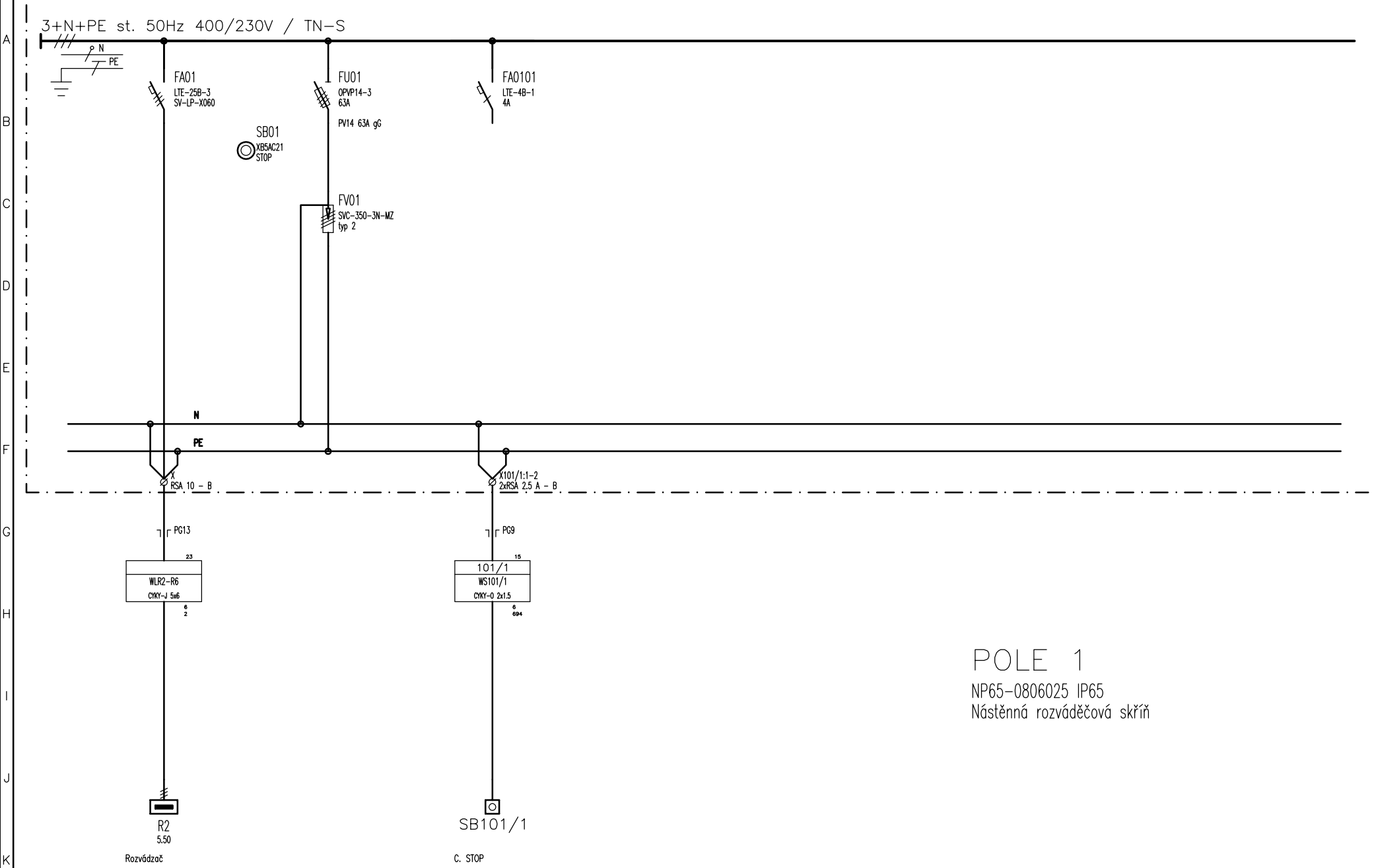

POLE 1

NP65-0806025 IP65

Nástěnná rozváděčová skříň

Vypracoval: Ladislav Száraz	AKCE: Šíčka Dvory nad Žitavou	Investor: Obec Dvory nad Žitavou	Zak.číslo: 1987	A.K.: 1987/2016	Listov: 4
Kontroloval:	Elektroinštalácia	Obsah: Rozvádzač R6 kotolňa	Zmena/Datum:	V.č.: 157	List: 2
Datum : 02.09.2016			Merítko: N		

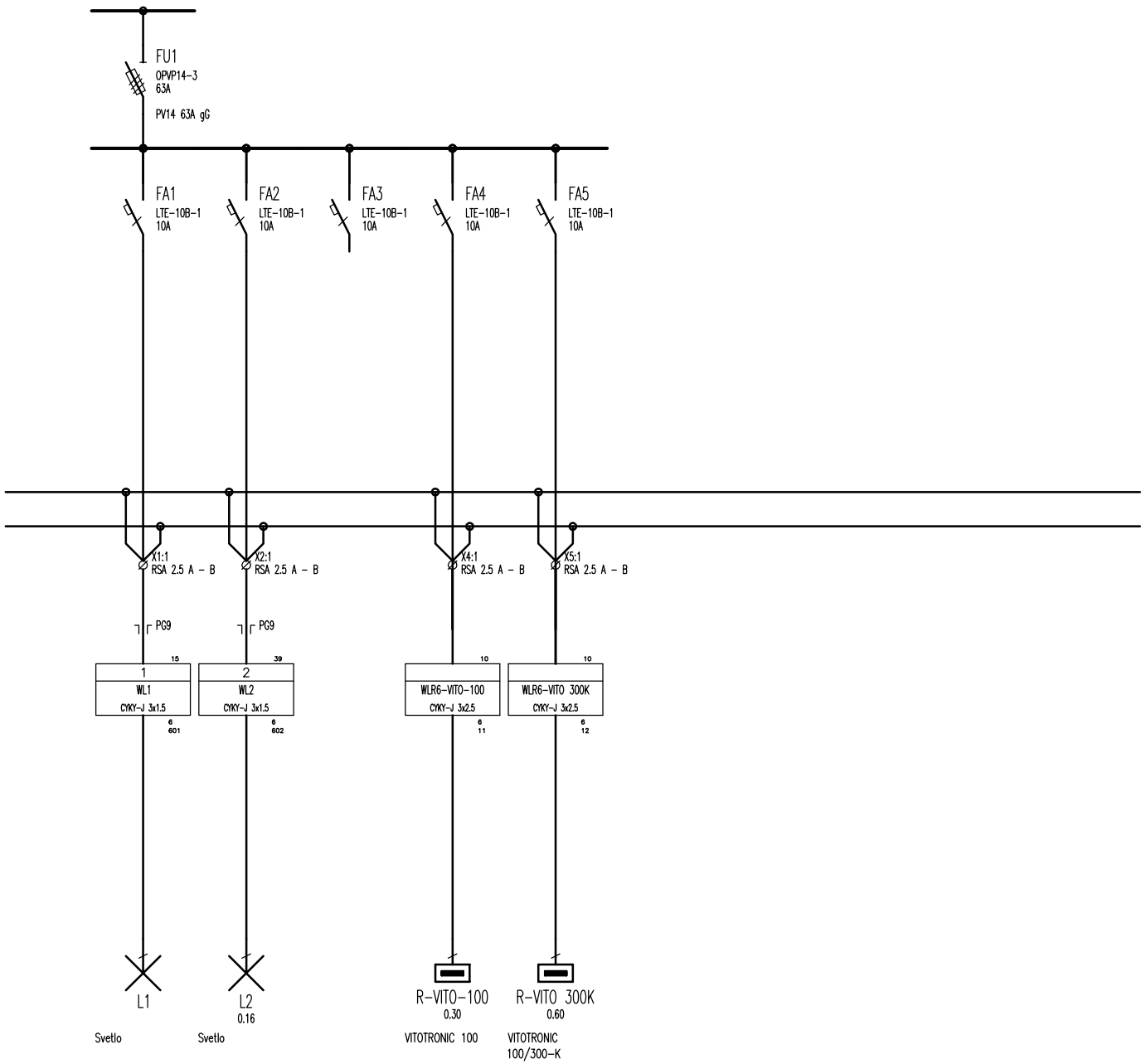

Vypracoval: Ladislav Száraz	AKCE: Šôlka Dvory nad Žitavou	Investor: Obec Dvory nad Žitavou	Zak.číslo: 1987	A.K.: 1987/2016	Listov: 4
Kontroloval:	Elektroinštalácia	Obsah: Rozvádzač R6 kotolňa	Zmena/Datum:	V.č.: 157	List: 3
Datum : 02.09.2016			Merítko: N		

D:\Projekty\Astra\1987\1987-E-157_.dwg, Model, 4. 10. 2016 11:10:30

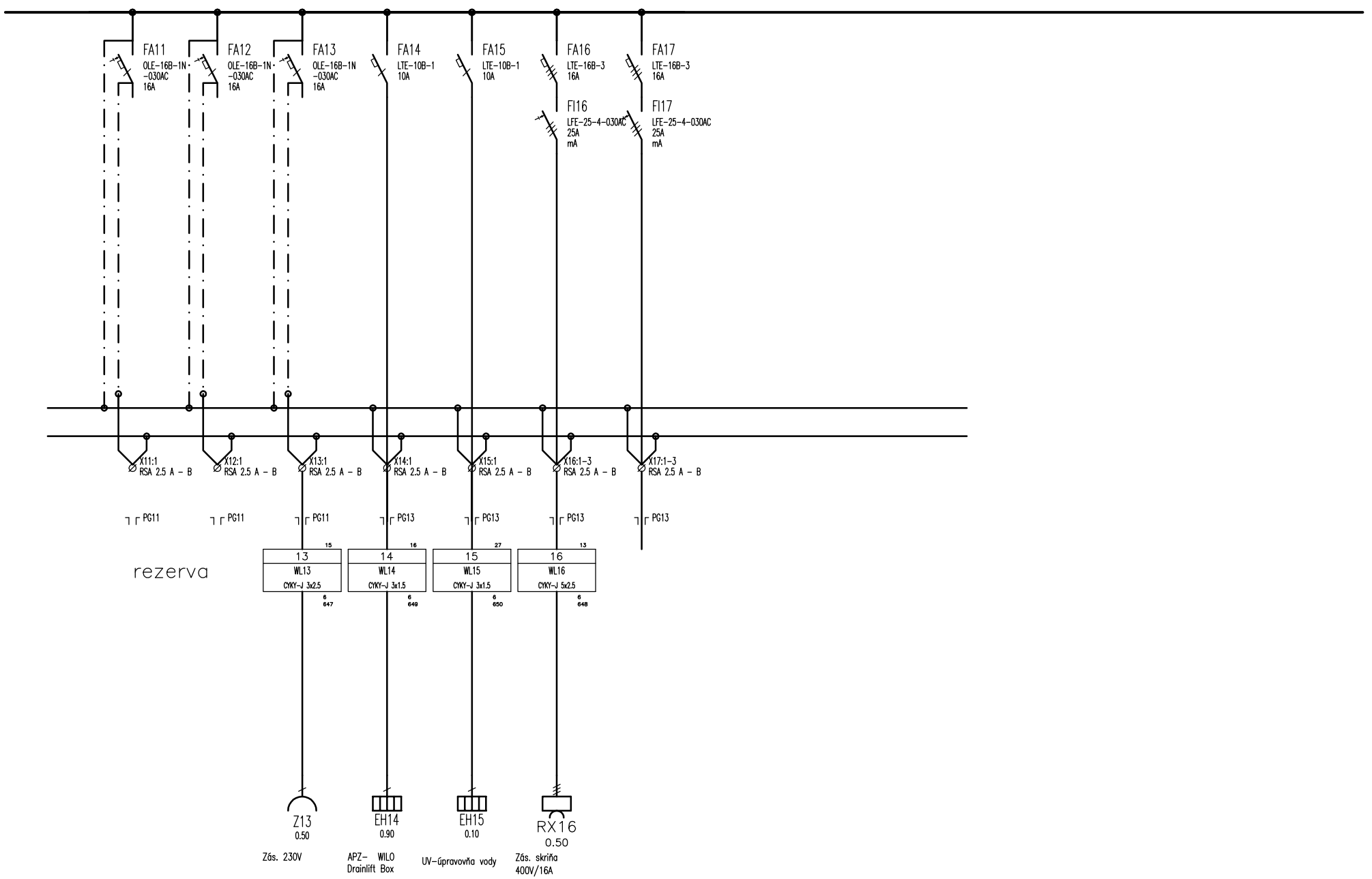

Vypracoval: Ladislav Száraz	AKCE: Šíôlka Dvory nad Žitavou	Investor: Obec Dvory nad Žitavou	Zak.číslo: 1987	A.K.: 1987/2016	Listov: 4
Kontroloval:	Elektroinštalácia	Obsah: Rozvádzač R8	Zmena/Datum:	V.č.: 157	List: 4
Datum : 02.09.2016			Merítko: N		

4VF_NP65-08060xx

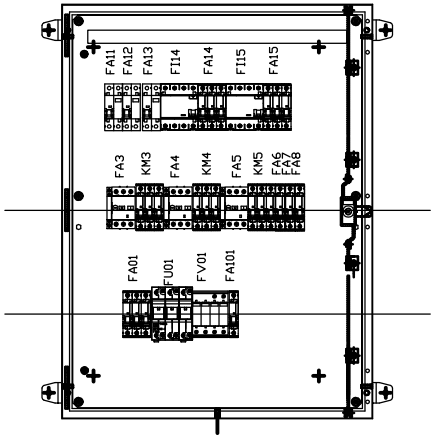

Vypracoval: Ladislav Száraz	AKCE: Zvýšenie energetickej hospodárnosti budovy MŠ Dvory nad Žitavou SO 01 - Vlastná stavba	Alcato s.r.o. 941 07 VEĽKÝ KÝR, APÁTSKA 41 +421 905 851 950 ALCATOSRO@GMAIL.COM	Investor: Obec Dvory nad Žitavou	Zak.číslo: 1987	A.K.: 1987/2016	Lisov:
Kontroloval: APK Košnar a Cápa			Obsah: Rozvádzač R6 kotolňa	Zmena/Datum:	V.č.: 157_OS	List:
Datum : 04.10.2016				Merítko: 1:10		

Obsah: **Rozvádzač R7**

Akce: **Zvýšenie energetickej hospodárnosti budovy MŠ Dvory nad Žitavou**

SO 01 – Vlastná stavba

časť: Elektroinštalácia

Napäťová sústava: 3 NPE 230/ 400V 50HZ TN-S

OCHRANA PRED ÚRAZOM ELEKTRICKÝM PRÚDOM :
podľa STN 332000-4-41:2007
Základná izolácia živých častí (príloha A.1), zábrany alebo kryty (príloha A.2)
411.4 systém TN
413.2 požiadavky na základnú ochranu

OCHRANA PRED ÚRAZOM ELEKTRICKÝM PRÚDOM PRI PORUCHE
podľa STN 332000-4-41:2007
Samočinné odpojenie pri poruche (ochrana pred nepriamym dotykom)
Ochrana pred zásahom elektrickým prúdom je realizovaná samočinným odpojením napájania pri poruche
čl.411.2 požiadavky na základnú ochranu (ochranu pred priamym dotykom)
čl.411.3.1 ochranné uzemnenie a ochranné pospájanie
čl.411.3.2 samočinné odpojenie pri poruche
čl. 415.1 doplnková ochran prúdovým chráničom RCD
čl. 411.4 systém TN

In=63A
Ik=6kA

Vypracoval: Ladislav Száraz	Investor:	Zak.číslo: 1987	A.K.: 1987/2016
Kontroloval: APK Košnar a Cápa	Obec Dvory nad Žitavou	Zmena/Datum:	V.č.: 158_
Datum : 04.10.2016		Merítko: N	

Listov: 4
List: 1

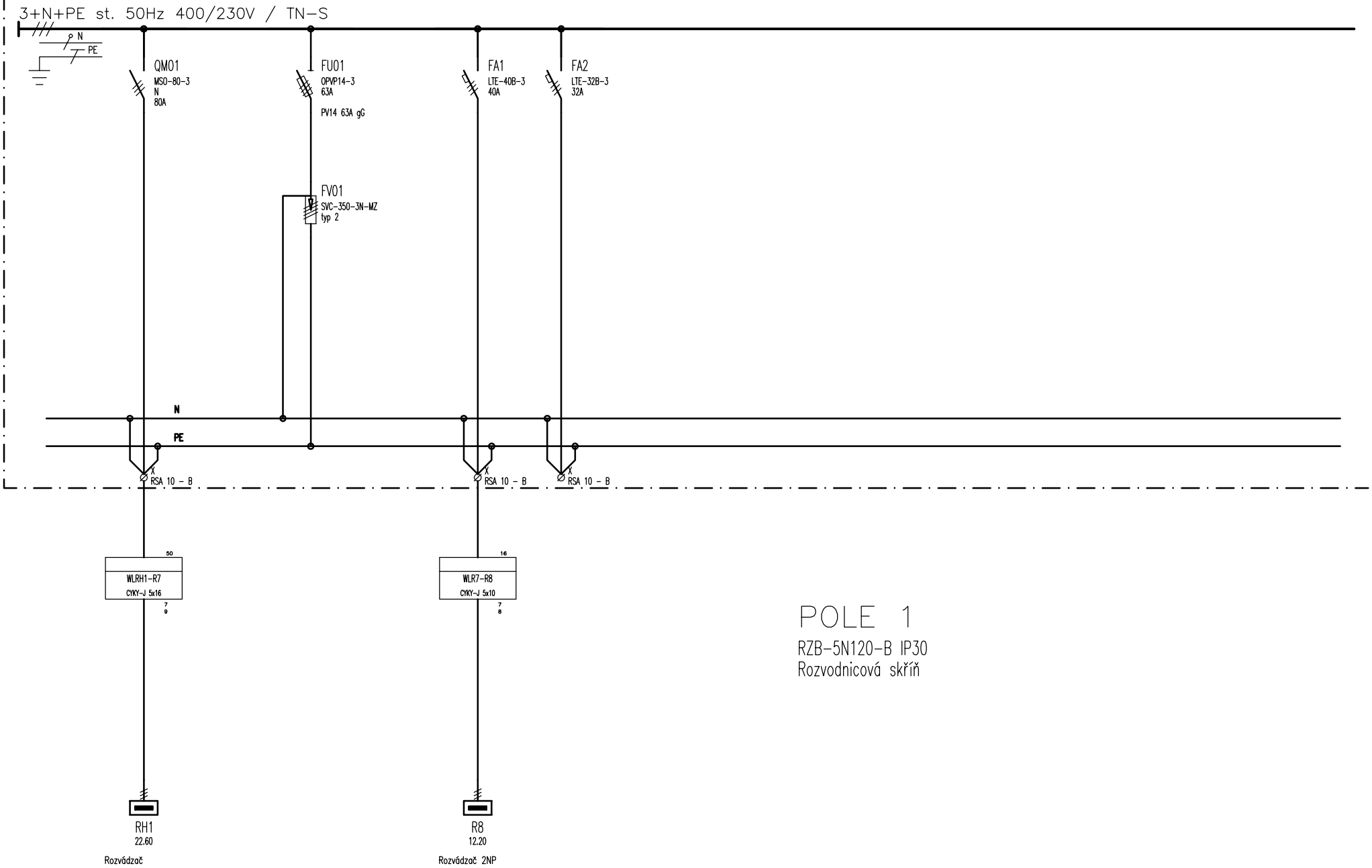

POLE 1

RZB-5N120-B IP30
Rozvodnicová skříň

Vypracoval: Ladislav Száraz	AKCE: Zvýšenie energetickej hospodárnosti budovy MŠ Dvory nad Žitavou SO 01 – Vlastná stavba časť: Elektroinštalácia	Investor: Obec Dvory nad Žitavou	Zak.číslo: 1987	A.K.: 1987/2016	Listov: 4
Kontroloval: APK Košnar a Cápa		Obsah: Rozvádzač R7	Zmena/Datum:	V.č.: 158_	List: 2
Datum : 04.10.2016			Merítko: N		

D:\Projekty\Astra\1987\1987-E-158_.dwg, Model, 4. 10. 2016 12:07:19

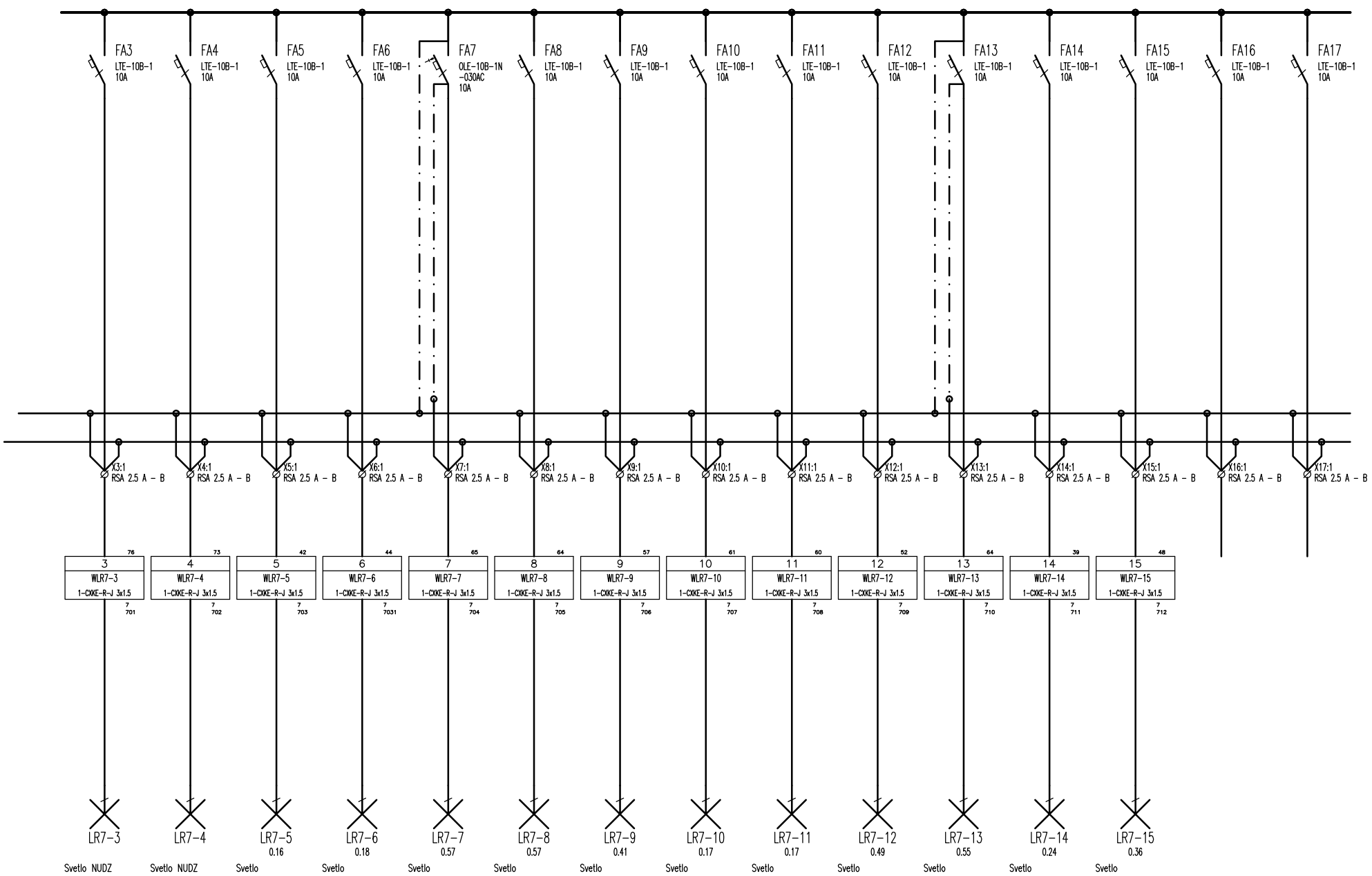

Vypracoval: Ladislav Száraz	AKCE: Zvýšenie energetickej hospodárnosti budovy MŠ Dvory nad Žitavou SO 01 – Vlastná stavba časť: Elektroinštalácia	Investor: Obec Dvory nad Žitavou	Zak.číslo: 1987	A.K.: 1987/2016	Listov: 4
Kontroloval: APK Košnar a Cápa		Obsah: Rozvádzač R7	Zmena/Datum:	V.č.: 158_	List: 3
Datum : 04.10.2016			Merítko: N		

D:\Projekty\Astra\1987\1987-E-158_.dwg, Model, 4. 10. 2016 12:07:22

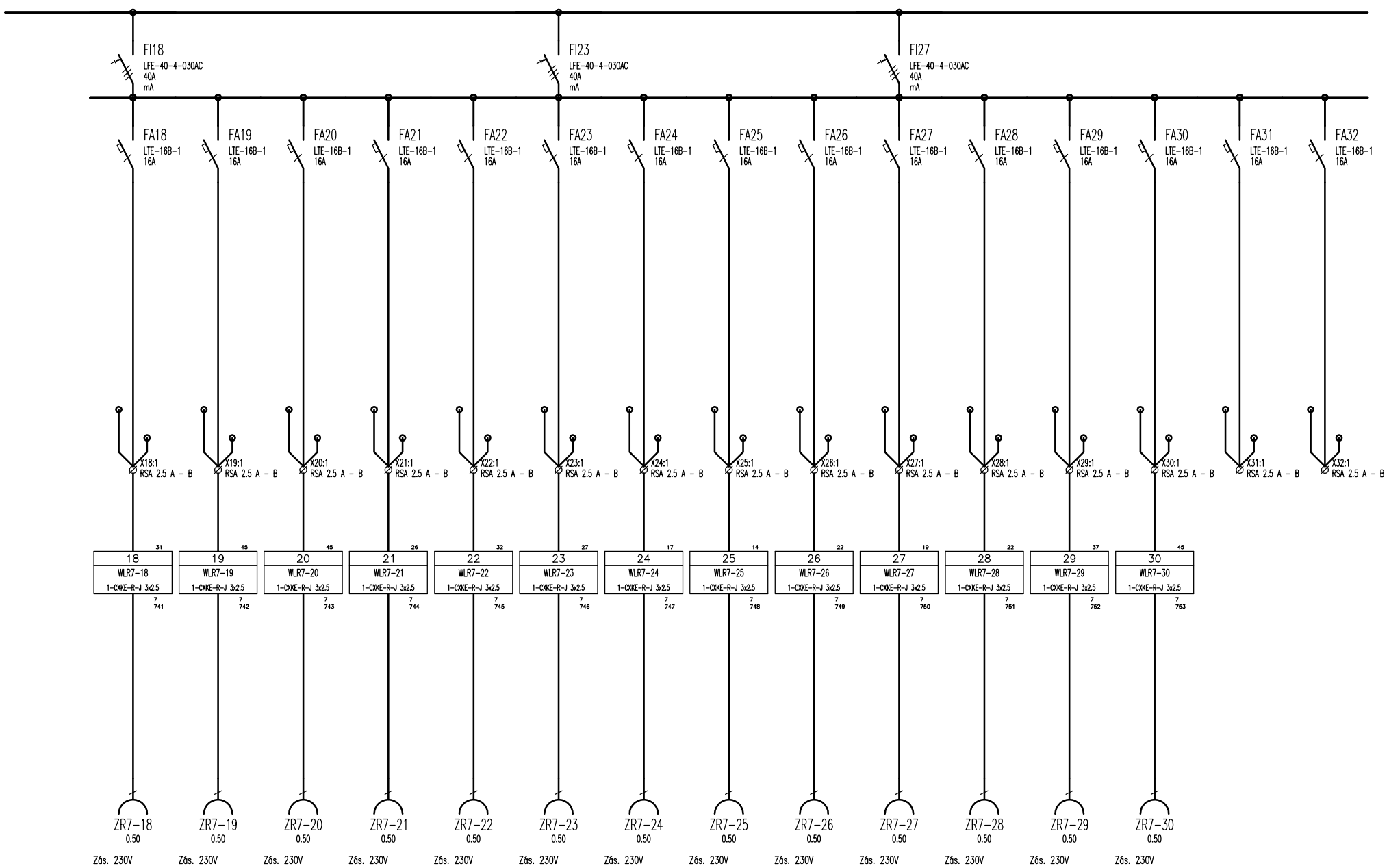

Vypracoval: Ladislav Száraz	AKCE: Zvýšenie energetickej hospodárnosti budovy MŠ Dvory nad Žitavou SO 01 – Vlastná stavba časť: Elektroinštalácia	Investor: Obec Dvory nad Žitavou	Zak.číslo: 1987	A.K.: 1987/2016	Listov: 4
Kontroloval: APK Košnar a Cápa		Obsah: **Rozvádzač R7**	Zmena/Datum:	V.č.: 158_	List: 4
Datum : 04.10.2016			Merítko: N		

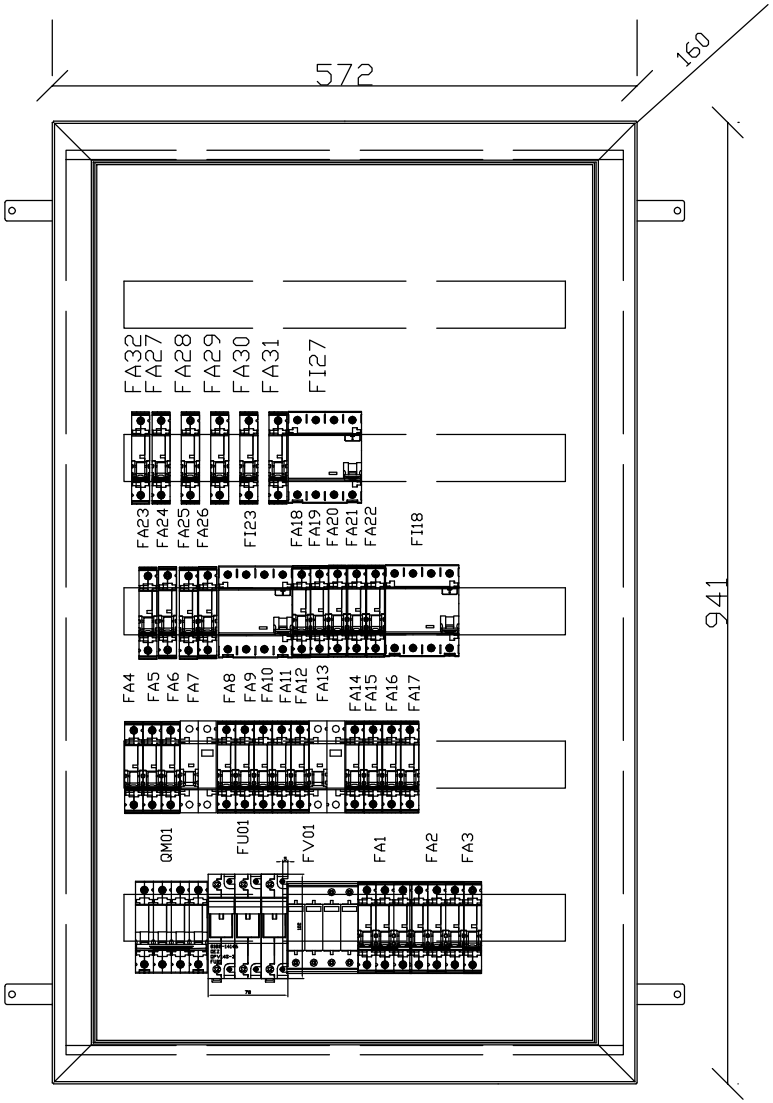

Vypracoval:	Ladislav Száraz	AKCE: Zvýšenie energetickej hospodárnosti budov v MŠ Dvory nad Žitavou SO 01 - Vlastná stavba	Alcato s.r.o. 941 07 VEĽKÝ KÝR, APÁTSKA 41 +421 905 851 950 ALCATOSRO@GMAIL.COM	Investor: Obec Dvory nad Žitavou	Zak.číslo: 1987	A.K.: 1987/2016	Lisov:
Kontroloval:	APK Košnar a Cápa			Obsah: Rozvádzač R7	Zmena/Datum:	V.č.: 158_OS	List:
Datum :	04.10.2016				Merítko: 1:5		

Obsah: **Rozvádzač R8**

Akce: **Zvýšenie energetickej hospodárnosti budovy MŠ Dvory nad Žitavou**

SO 01 – Vlastná stavba

časť: Elektroinštalácia

Napäťová sústava: 3 NPE 230/ 400V 50HZ TN-S

OCHRANA PRED ÚRAZOM ELEKTRICKÝM PRÚDOM :
podľa STN 332000-4-41:2007
Základná izolácia živých častí (príloha A.1), zábrany alebo kryty (príloha A.2)
411.4 systém TN
413.2 požiadavky na základnú ochranu

OCHRANA PRED ÚRAZOM ELEKTRICKÝM PRÚDOM PRI PORUCHE
podľa STN 332000-4-41:2007
Samočinné odpojenie pri poruche (ochrana pred nepriamym dotykom)
Ochrana pred zásahom elektrickým prúdom je realizovaná samočinným odpojením napájania pri poruche
čl.411.2 požiadavky na základnú ochranu (ochranu pred priamym dotykom)
čl.411.3.1 ochranné uzemnenie a ochranné pospájanie
čl.411.3.2 samočinné odpojenie pri poruche
čl. 415.1 doplnková ochran prúdovým chráničom RCD
čl. 411.4 systém TN

In=63A
Ik=6kA

Vypracoval: Ladislav Száraz	Investor:	Zak.číslo: 1987	A.K.: 1987/2016
Kontroloval: APK Košnar a Cápa	Obec Dvory nad Žitavou	Zmena/Datum:	V.č.: 159_
Datum : 04.10.2016		Merítko: N	Listov: 4 List: 1

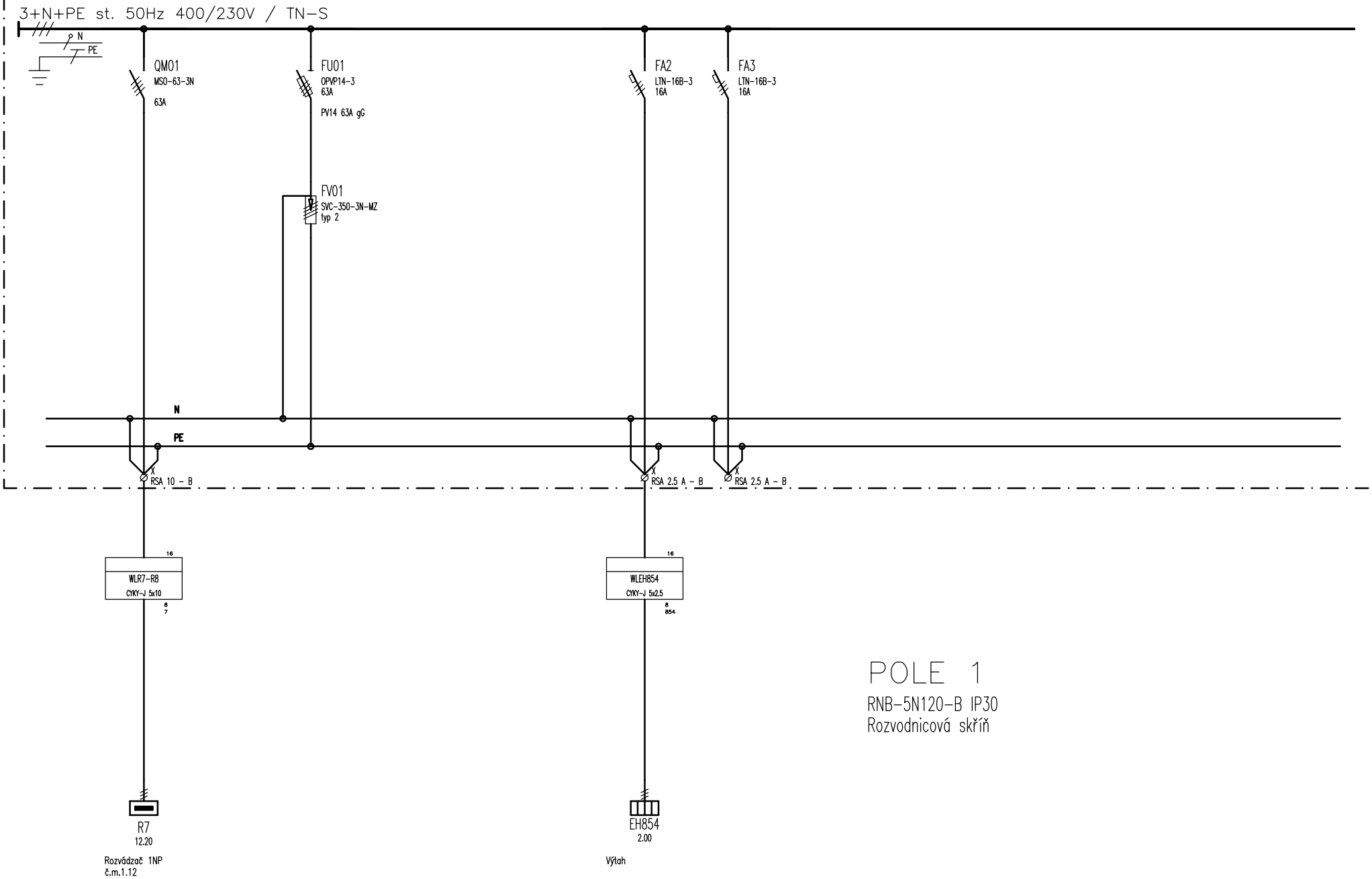

Vypracoval: Ladislav Száraz	AKCE: Zvýšenie energetickej hospodárnosti budovy MŠ Dvory nad Žitavou SO 01 - Vlastná stavba časť: Elektroinštalácia	Investor: Obec Dvory nad Žitavou	Zak.číslo: 1987	A.K.: 1987/2016	Listov: 4
Kontroloval: APK Košnar a Cápa		Obsah: Rozvádzač R8	Zmena/Datum:	V.č.: 159_	List: 2
Datum : 04.10.2016			Merítko: N		

D:\Projekty\Astra\1987\1987-E-159_.dwg, Model, 4. 10. 2016 12:08:38

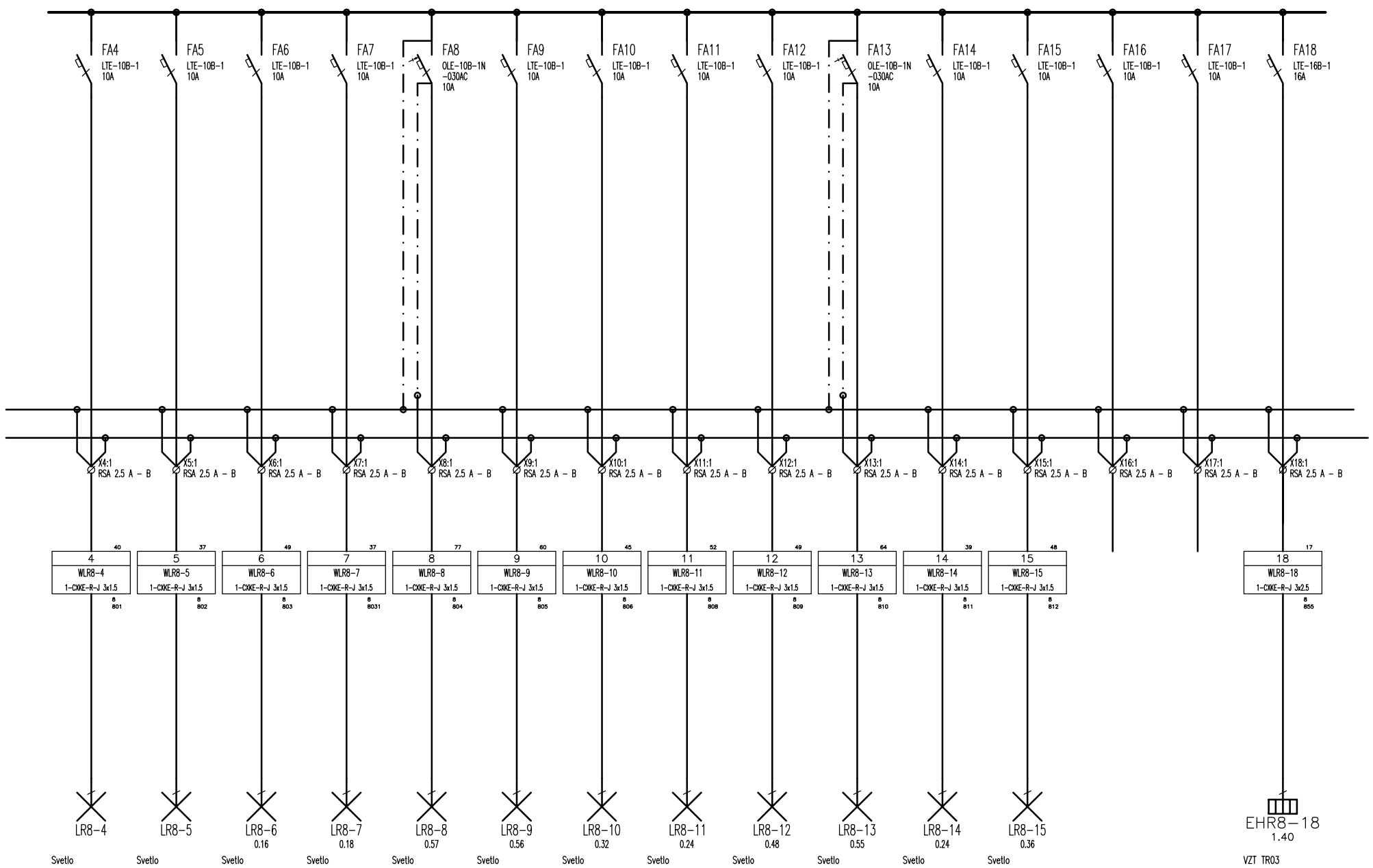

Vypracoval: Ladislav Száraz	AKCE: Zvýšenie energetickej hospodárnosti budovy MŠ Dvory nad Žitavou SO 01 – Vlastná stavba časť: Elektroinštalácia	Investor: Obec Dvory nad Žitavou	Zak.číslo: 1987	A.K.: 1987/2016	Listov: 4
Kontroloval: APK Košnar a Cápa		Obsah: Rozvádzač R8	Zmena/Datum:	V.č.: 159_	List: 3
Datum : 04.10.2016			Merítko: N		

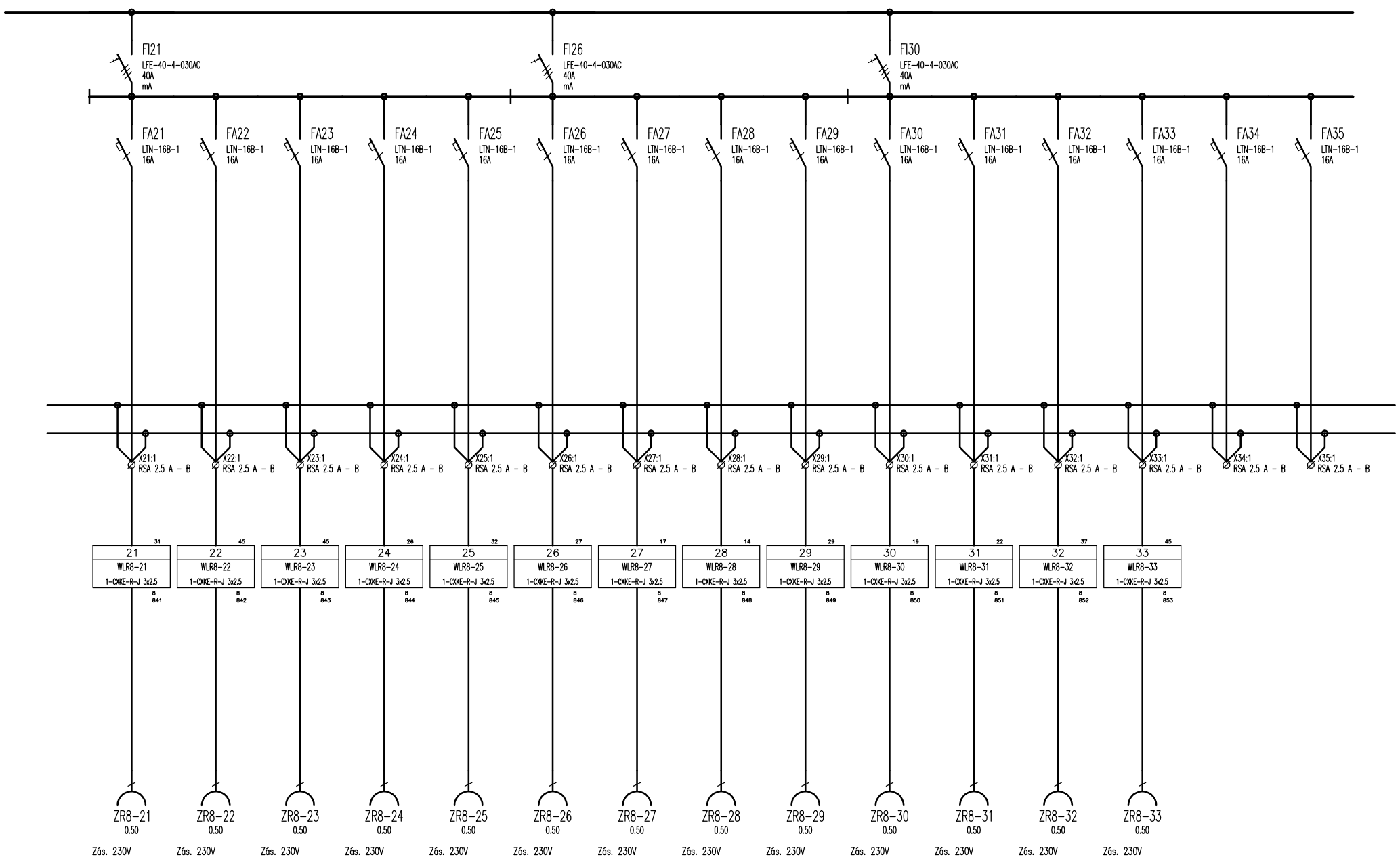

Vypracoval: Ladislav Száraz	AKCE: Zvýšenie energetickej hospodárnosti budovy MŠ Dvory nad Žitavou SO 01 – Vlastná stavba časť: Elektroinštalácia	Investor: Obec Dvory nad Žitavou	Zak.číslo: 1987	A.K.: 1987/2016	Listov: 4
Kontroloval: APK Košnar a Cápa		Obsah: **Rozvádzač R8**	Zmena/Datum:	V.č.: 159_	List: 4
Datum : 04.10.2016			Merítko: N		

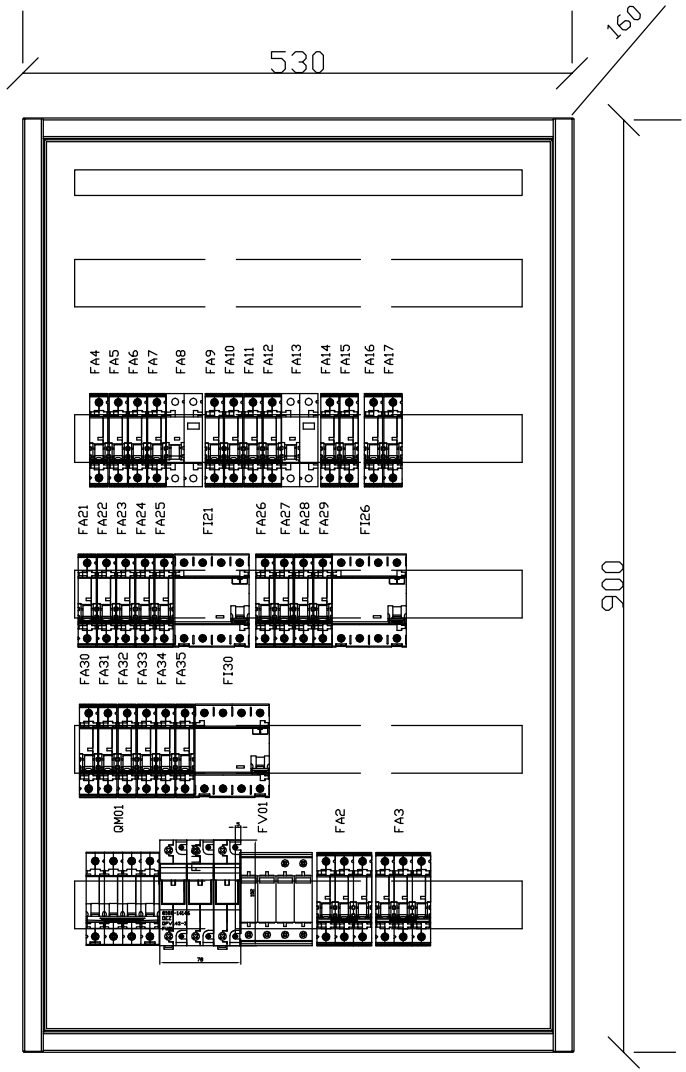

Vypracoval: Ladislav Száraz	AKCE: Zvýšenie energetickej hospodárnosti budovy MŠ Dvory nad Žitavou SO 01 - Vlastná stavba	Alcato s.r.o. 941 07 VEĽKÝ KÝR, APÁTSKA 41 +421 905 851 950 ALCATOSRO@GMAIL.COM	Investor: Obec Dvory nad Žitavou	Zak.číslo: 1987	A.K.: 1987/2016
Kontroloval: APK Košnar a Cápa			Obsah: Rozvádzač R8	Zmena/Datum:	V.č.: 159_OS
Datum : 04.10.2016				Merítko: 1:5	Lisov: List:

D:\Projekty\Astra\1987\1987-E-160_.dwg, Model, 4. 10. 2016 11:26:07

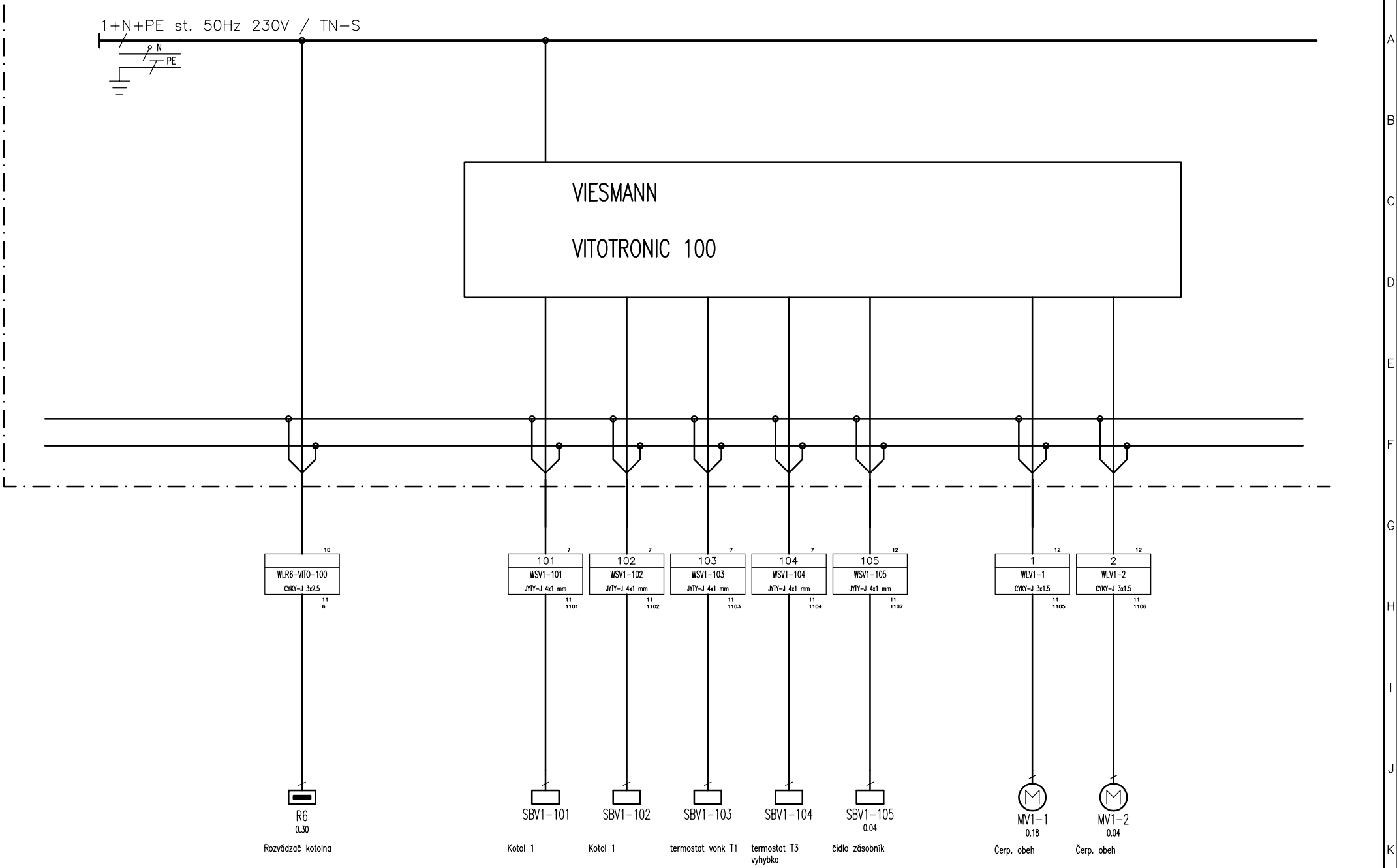

Vypracoval: Ladislav Száraz	AKCE: Zvýšenie energetickej hospodárnosti budovy MŠ Dvory nad Žitavou SO 01 – Vlastná stavba časť: Elektroinštalácia	Investor: Obec Dvory nad Žitavou	Zak.číslo: 1987	A.K.: 1987/2016	Listov: 1
Kontroloval: APK Košnar a Cápa		Obsah: VITOTRONIC 100	Zmena/Datum:	V.č.: 160_	List: 1
Datum : 04.10.2016			Merítko: N		

D:\Projekty\Astra\1987\1987-E-161_.dwg, Model, 4. 10. 2016 11:27:01

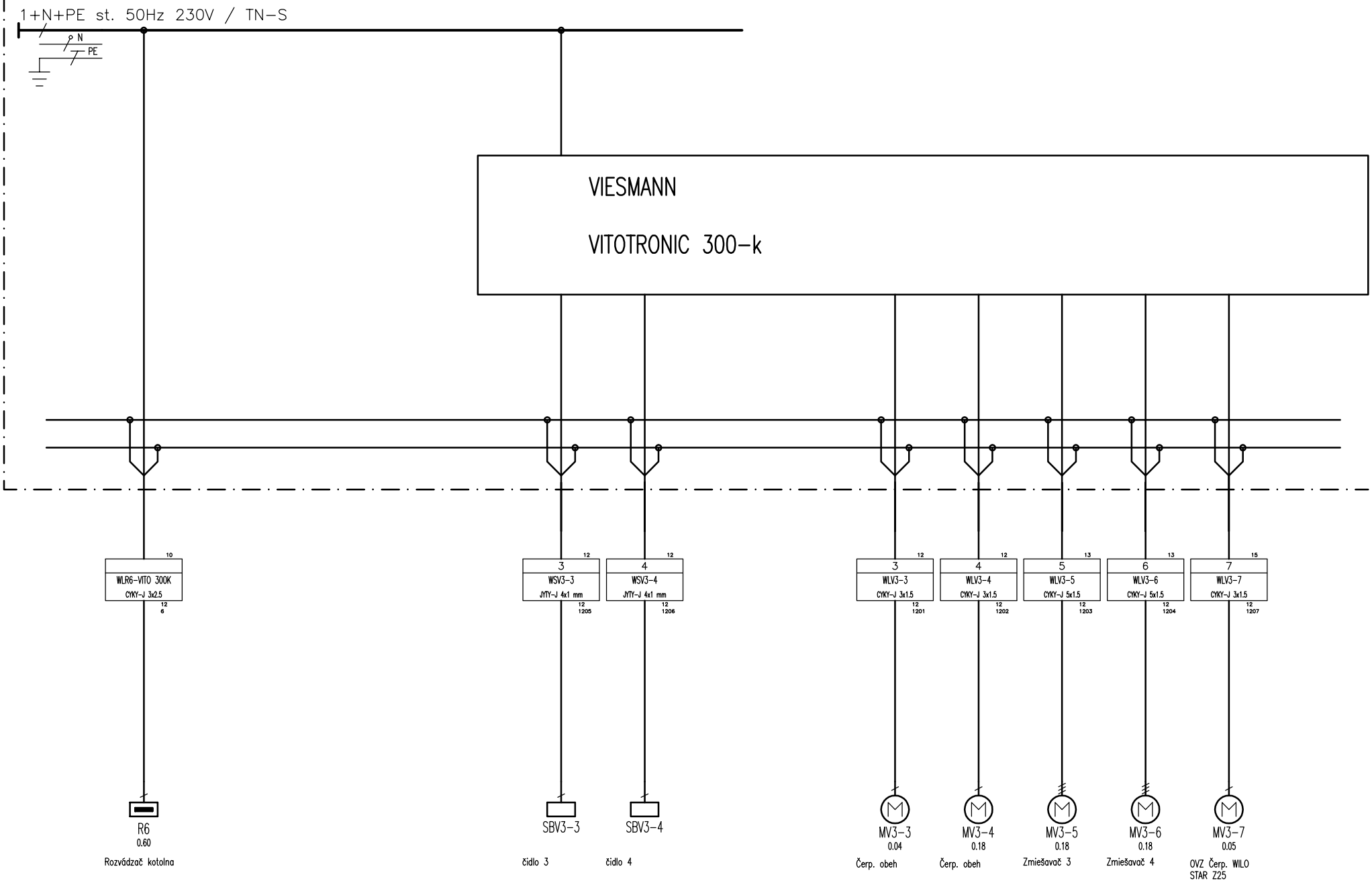

Vypracoval: Ladislav Száraz	AKCE: Zvýšenie energetickej hospodárnosti budovy MŠ Dvory nad Žitavou SO 01 – Vlastná stavba časť: Elektroinštalácia	Investor: Obec Dvory nad Žitavou	Zak.číslo: 1987	A.K.: 1987/2016	Listov: 1
Kontroloval: APK Košnar a Cápa		Obsah: VITOTRONIC 300-K	Zmena/Datum:	V.č.: 161_	List: 1
Datum : 04.10.2016			Merítko: N		